ECOVACS

WINBOT W2 PRO OMNI

Instruction Manual

Important Safety Instructions

IMPORTANT SAFETY INSTRUCTIONS

WARNING: Read all safety warnings and instructions. Failure to follow the warnings and instructions may result in electric shock, fire and/or serious injury.

1. This appliance can be used by persons with reduced physical, sensory or mental capabilities or lack of experience and knowledge if they have been given supervision or instruction concerning use of the appliance in a safe way and understand the hazards involved. Children shall not play with the appliance. The appliance is not to be used if it has been dropped, if there are visible signs of damage or if it is leaking. Keep the appliance out of reach of children when it is energized.
2. Do not use and charge the Appliance in extremely hot or cold environments (below 0˚C/32˚F or above 40˚C/104˚F, above 85% humidity), or it may affect battery life span.
3. The Appliance can be used to clean exterior windows if it is properly tethered to a safe position with the Carabiner, winds are calm, and it is not raining or snowing.
4. Before use, please use the Carabiner to lock the safety tether to a strong indoor railing, and make sure WINBOT is securely attached to it.
5. Do not leave the Appliance unattended when using it. To prevent bodily injury or property damage caused by accidental falling of the Appliance, please make sure there are no people, animals, or valuable, fragile objects under the working area of WINBOT.
6. Do not use the Appliance in whole gale storms and force-10 winds, or in areas where the altitude exceeds 2000 meters (6562 feet).
7. Do not leave the Appliance unattended when it is plugged in.
8. For household use ONLY (including exterior window). Do not use the Appliance in commercial or industrial environments.
9. Do not use on broken or uneven glass, such as glass with static cling stickers, advertising posters, or raised patterns, so as to prevent glass breaking or Appliance's falling. Do not use on surfaces with gaps, such as a piece of glass with gaps or holes, or two pieces of adjacent, frameless glass with a gap between them, so as to prevent the Appliance from falling due to poor attachment.

10. Only use accessories recommended or supplied by the manufacturer. Only use the Power Adapter supplied by the manufacturer.
11. Please make sure your power supply voltage matches the power voltage marked on the Power Adapter.
12. Do not use the Appliance on a framed glass with a frame smaller than 5 mm (0.2 in).
13. Do not use on glass less than 3 mm (0.12 in) thick or mirrors less than 4 mm (0.16 in) thick.
14. Do not use on glass or mirrors with a handle height of 70~105 mm (2.76~ 4.13 in).
15. Do not use the Appliance on greasy windows.
16. When used in high humidity environment, the cleaning performance will be affected.
17. Store the Appliance away from heat and flammable materials.
18. In rainy weather, do not use the Appliance on the exterior window to avoid the risk of Appliance's damage or falling.
19. Do not use the Appliance if it does not firmly attach to the glass or has visible signs of damage.
20. To reduce the risk of electrical shock, do not put the Appliance in water or other liquid. Do not place or store Appliance where it can fall or be pulled into a tub or sink.
21. Do not touch power plug with wet hands.
22. When charging the Appliance, do not place it on other electrical appliances and keep it away from fire and liquid.
23. Take care not to damage the power cord. Do not pull on or carry the Appliance by the power cord, use the power cord as a handle, close a window on the power cord, or put heavy weights on the power cord. Keep power cord away from hot surfaces.
24. Do not use with a damaged power cord or receptacle. Do not use the Appliance if it is not working properly, has been dropped, damaged, or come in contact with water. It must be repaired by the manufacturer or its service agent in order to avoid a hazard.
25. If the supply cord is damaged, it must be replaced by the manufacturer or its service agent in order to avoid a hazard.
26. The plug must be removed from the receptacle before cleaning or maintaining the Appliance. Do not unplug the Power Adapter by pulling on the power cord.
27. The Safety Battery must be replaced by the manufacturer or its service agent in order to avoid a hazard.
28. The Safety Battery must be removed and discarded according to local laws and

regulations before disposal of the Appliance.

29. The Appliance must be disconnected from the receptacle before removing the battery for disposal of the Appliance.
30. Please dispose of used batteries according to local laws and regulations.
31. Do not incinerate the Appliance even if it is severely damaged. The battery can explode in a fire.
32. The Appliance must be used in accordance with the directions in this Instruction Manual. The company cannot be held liable or responsible for any damages or injuries caused by improper use.
33. **WARNING:** For the purposes of recharging the battery, only use the detachable supply unit BLJ96W240400P-US provided with this Appliance.
34. The robot contains batteries that are only replaceable by skilled persons.
35. The plug and the Power Adapter must be used indoor.
36. If the vacuum glass, which WINBOT is working on, is leaking, remove WINBOT immediately after cleaning is completed.
37. Before cleaning, please observe the area to attach WINBOT for any small particles. If there are any, please remove them or switch to a particle-free area to avoid scratching the glass.
38. Clean the Mopping Pad in time and make sure that any small particles on it are completely removed to avoid scratching the glass.
39. Prevent unintentional starting. Ensure the switch is in the off-position before connecting to battery pack, picking up or carrying the appliance. Carrying the appliance with your finger on the switch or energizing appliance that have the switch on invites accidents.
40. Recharge only with the charger specified by the manufacturer. A charger that is suitable for one type of battery pack may create a risk of fire when used with another battery pack.
41. Use appliances only with specifically designated battery packs. Use of any other battery packs may create a risk of injury and fire.
42. Under abusive conditions, liquid may be ejected from the battery; avoid contact. If contact accidentally occurs, flush with water. If liquid contacts eyes, additionally seek medical help. Liquid ejected from the battery may cause irritation or burns.
43. Do not use a battery pack or appliance that is damaged or modified. Damaged or modified.

Damaged or modified batteries may exhibit unpredictable behavior resulting in fire, explosion or risk of injury.

44. Do not expose a battery pack or appliance to fire or excessive temperature. Exposure to fire or temperature above 130°C may cause explosion. The temperature of 130°C can be replaced by the temperature of 265°F.
45. Follow all charging instructions and do not charge the battery pack or appliance outside of the temperature range specified in the instructions. Charging improperly or at temperatures outside of the specified range may damage the battery and increase the risk of fire.
46. Have servicing performed by a qualified repair person using only identical replacement parts. This will ensure that the safety of the product is maintained.
47. Do not modify or attempt to repair the appliance or the battery pack as applicable) except as indicated in the instructions for use and care.
48. The minimum ambient temperature for battery storage is -30°C, and the recommended ambient temperature range for charging is 4°C to 40°C.
49. When battery pack is not in use, keep it away from other metal objects, like paper clips, coins, keys, nails, screws or other small metal objects, that can make a connection from one terminal to another. Shorting the battery terminals together may cause bums or a fire.

SAVE THESE INSTRUCTIONS

Federal Communications Commission (FCC) Interference Statement

This equipment has been tested and found to comply with the limits for a Class B digital device, pursuant to Part 15 of the FCC Rules.

These limits are designed to provide reasonable protection against harmful interference in a residential installation. This equipment generate, uses and can radiate radio frequency energy and, if not installed and used in accordance with the instructions, may cause harmful interference to radio communications.

However, there is no guarantee that interference will not occur in a particular installation. If this equipment does cause harmful interference to radio or television reception, which can be determined by turning the equipment off and on, the user is encouraged to try to correct the interference by one of the following measures:

Reorient or relocate the receiving antenna.

Increase the separation between the equipment and receiver.

Connect the equipment into an outlet on a circuit different from that to which the receiver is connected.

Consult the dealer or an experienced radio/TV technician for help.

This device complies with Part 15 of the FCC Rules/ Industry Canada licence-exempt RSS standard(s). Operation is subject to the following two conditions:

(1) This device may not cause harmful interference, and (2) this device must accept any interference received, including interference that may cause undesired operation.

Caution: Any changes or modifications not expressly approved by the party responsible for compliance could void the user's authority to operate this equipment.

RF exposure warning

This equipment complies with FCC radiation exposure limits set forth for an uncontrolled environment.

To satisfy FCC&IC RF exposure requirements, a separation distance of 20 cm or more should be maintained between the antenna of this device and persons during device operation. To ensure compliance, operations at closer than this distance is not recommended.

	**Class II**
	**Short-circuit-proof safety isolating transformer**
	**Switch mode power supply**
	**For indoor use only**
	Direct Current
	**Alternating Current**

Package Contents

ECOVACS WINBOT Water Bottle

WINBOT

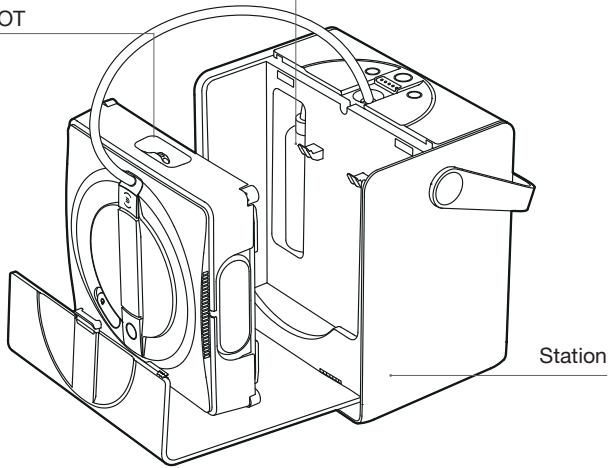

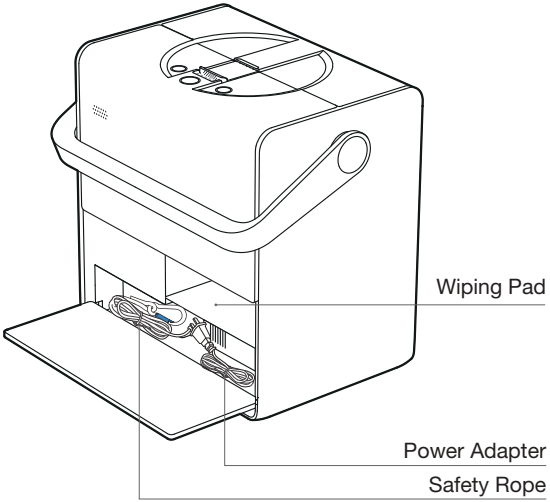

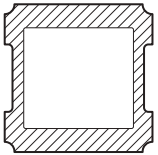

Wiping Pad



Instruction Manual

* Note: Figures and illustrations are for reference only and may differ from actual product appearance.
Product design and specifications are subject to change without notice.

Locations of Essential Information

1 The network setup QR code is located in following 2 positions.

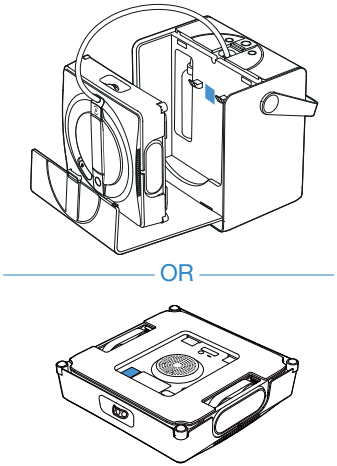

2 For common usage and applicability issues, refer to the Help Center that is attached at the back of the Flip.

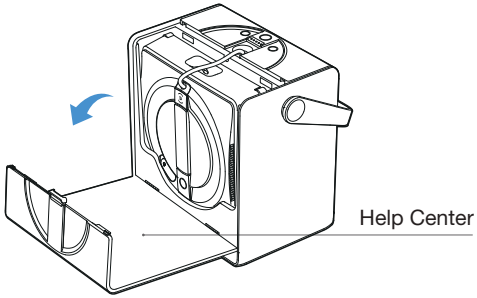

3 For troubleshooting, go to ECOVACS HOME App.

Product Diagram

1. Station

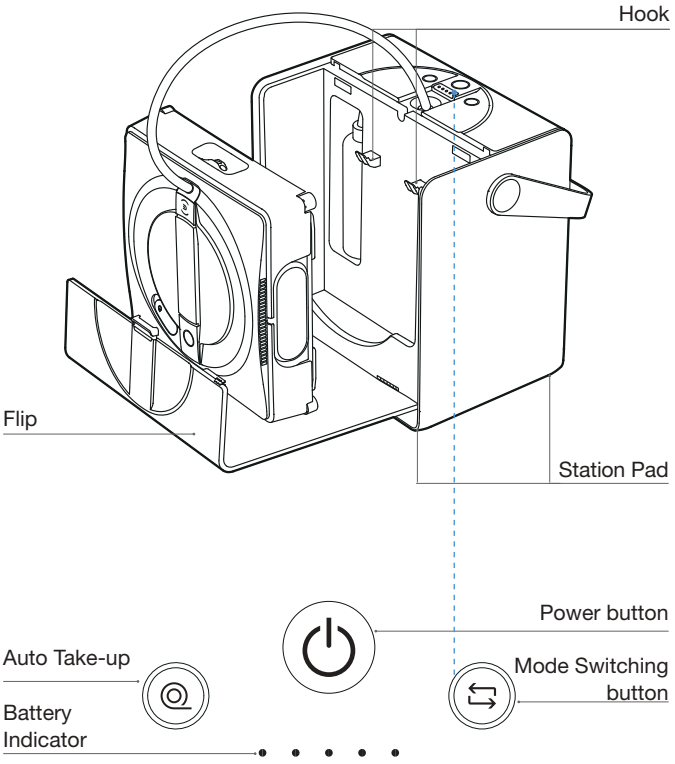

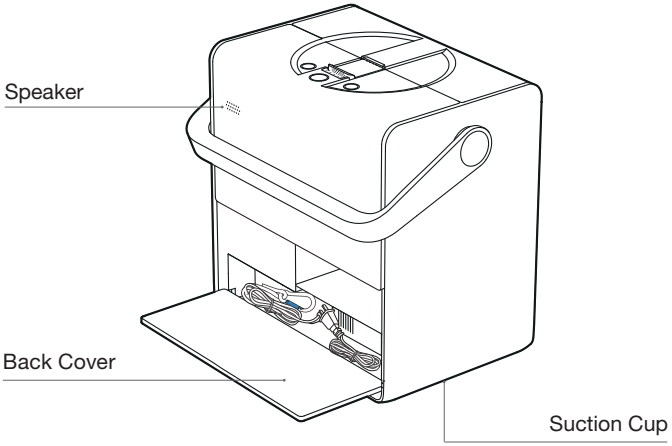

2. WINBOT

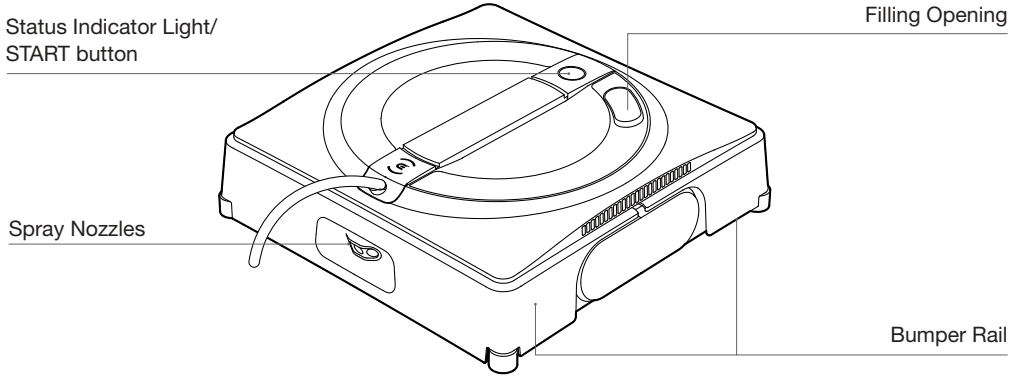

3. Bottom View

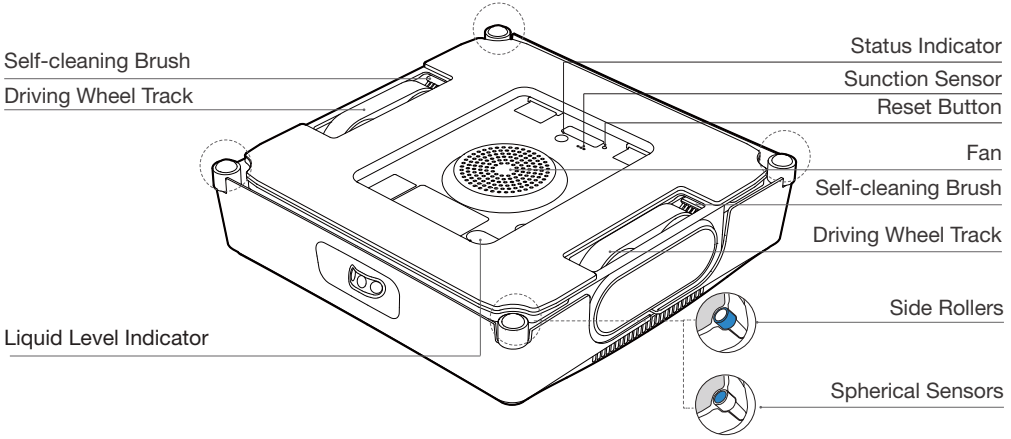

Notes Before Cleaning

1 Do not use WINBOT on windows with condensation or oil stains or in extremely cold or hot environments.

WINBOT may have difficulty moving in the following conditions.

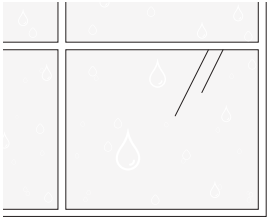

Condensation

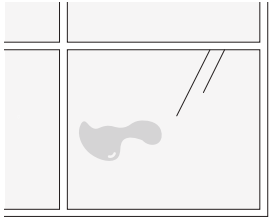

Oil stains

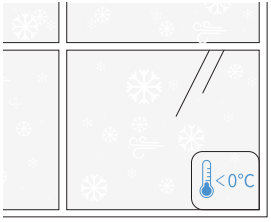

below 0°C

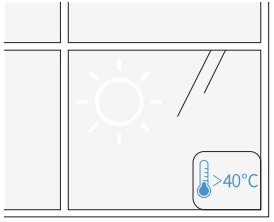

above 40°C

WINBOT delivers optimal performance on dry surfaces and in temperatures above 0°C .

2 Do not use WINBOT on windows that are too small or have irregular shapes.

WINBOT cannot move around in the following conditions.

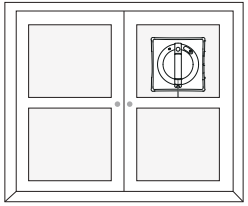

Small Glass

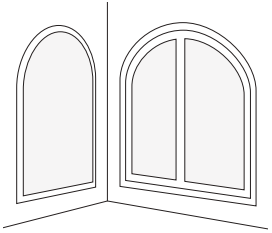

Irregular Shapes

WINBOT delivers optimal performance on square and large windows.

3 Do not use WINBOT on uneven windows.

WINBOT may experience insufficient air pressure in the following conditions.

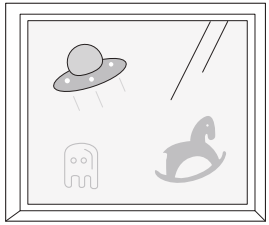

Electrostatic Window Decals, Stickers, etc.

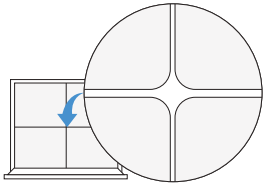

Cracks

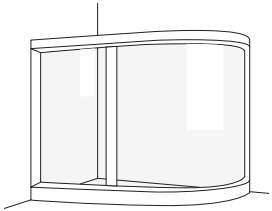

Arched Windows

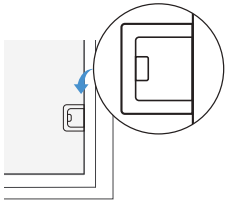

The hight of obstacles is less than 4 mm.

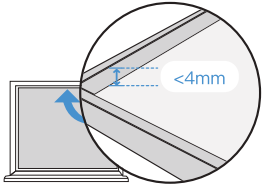

The hight of frames is less than 4 mm.

WINBOT delivers optimal performance on a smooth window surface

4 Do not use WINBOT on super large windows.

Limited by the length of Compound Cable, WINBOT may face challenges navigating across the entire window when it exceeds dimensions of 4m * 2.5m.

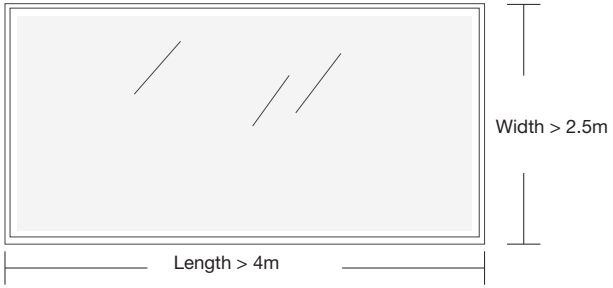

Before use, please ensure that Station's safety rope is securely fastened to an immovable and stable object, such as a table leg, chair leg, bed leg, sofa leg, curtain rod, stair railing, etc. Also, lock the Safety Rope to prevent any potential risks.

Safety Rope is assembled by default. Do not disassemble it at will.

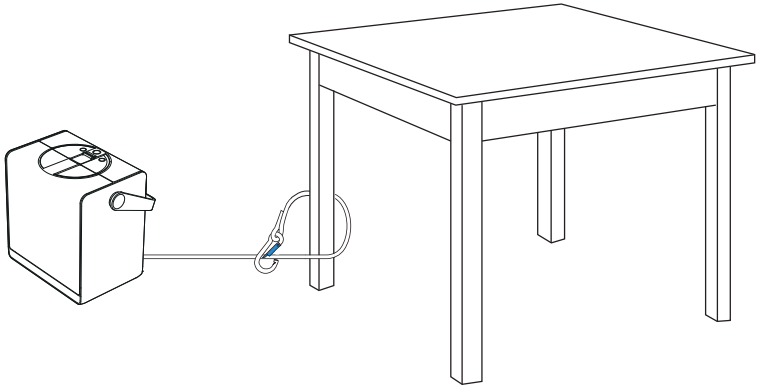

Preparations Before CLeaning

1 Station and Status Indicator Lights

Buttons

Short Press
Pause/Continue

Long Press
Turn ON/OFF

Short Press
Auto take up the cable

Short Press
Switch modes

Battery Indicator

When WINBOT is working:
Return to the Initial Spot: long press .

How to open the Flip

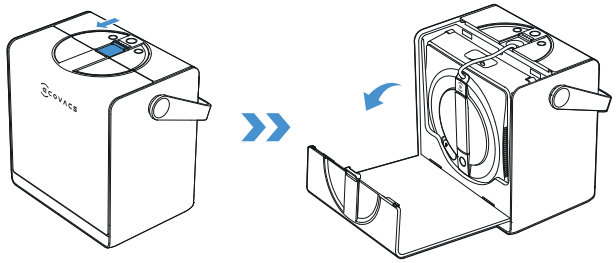

Status Indicator Lights

Indicator	Light Effect	Light Effect Interpretation
WINBOT Status Indicator Light	Solid Blue	WINBOT is in standby or is currently cleaning.
	Flashing Red	WINBOT is spraying.
	Breathing Blue	WINBOT is upgrading.
	Flashing Red	WINBOT is unable to function properly.
Station Status Indicator Light	Solid Blue	WINBOT and Station are in normal conditions.
	Breathing Blue	WINBOT and Station are upgrading.
	Flashing Red	WINBOT and Station are unable to function properly.
Station Battery Indicator Light	Solid Blue	Battery is sufficient.
	Breathing Blue	Station is charging.
	Flashing Red	Low battery. WINBOT cannot continue cleaning.
Adapter Status Indicator Light	Solid Green	Station consumes a low current, for instance, in Standby mode.
	Solid Red	Station consumes a high current, for instance, in charging mode.

2 Turn ON Station and WINBOT

Press and hold the Power button on the Station for at least 2 seconds to turn on Station and WINBOT.
The Station operates in two modes:
1. Standalone mode: It uses its built-in battery to power WINBOT.
2. Plugged into a socket: It uses its built-in adapter to power WINBOT while slowly charging its own battery. Refer to the Storage section for details on how to charge.

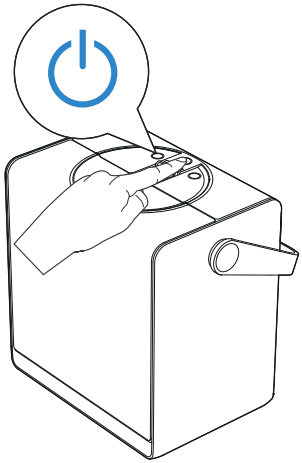

* If WINBOT is powered on but Fan is not working, WINBOT will shut down after 10 minutes of inactivity. To resetart, press and hold the Power button.

3 Fill up the Water Tank

It is recommended to use tap water. The maximum volume of the Water Tank is about 60 ml, and a full tank can sustain spraying for about 60 minutes. In Fast Cleaning mode, a full tank can cover an area of approximately 30 ㎡ .

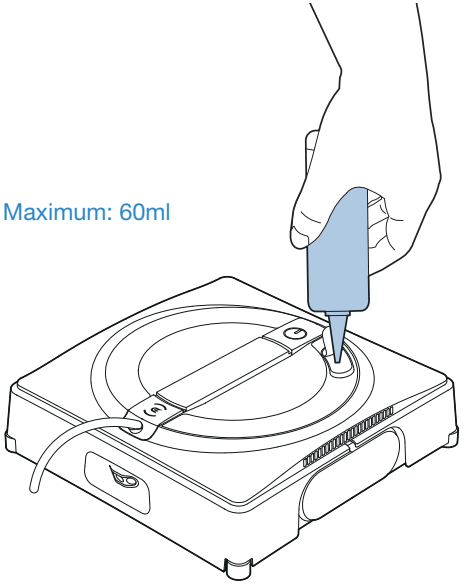

4 Install the Wiping Pad

1.Wet the Wiping Pad

Wet the Wiping Pad manually before use.



2.Dry the Wiping Pad

Wring water out as much as possible.

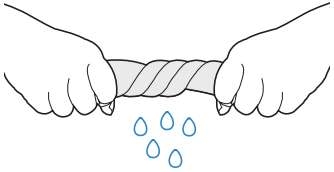

3.Stick the Wiping Pad

Attach the Wiping Pad to the velcro at the bottom of WINBOT, then press it firmly to ensure it sticks securely.

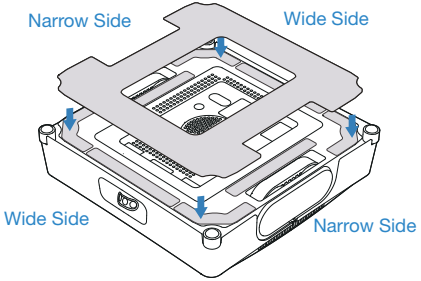

Note

Remove all protective materials, including but not limited to the EPE protective strips around WINBOT and the protective film on its side.

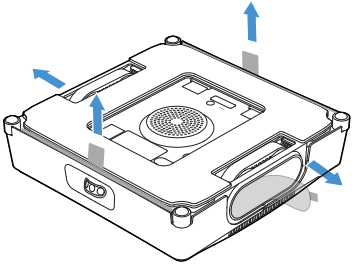

Ready for Cleaning

1 Properly Place the Station

Place the Station next to the window you want to clean.

Notes:

1. Try to place the Station as close to the window as possible to prevent people or animals from being tripped over by the Compound Cable.

2. For cleaning larger floor-to-ceiling windows, place the Station on the ground near the window opening in case the Compound Cable is not long enough.

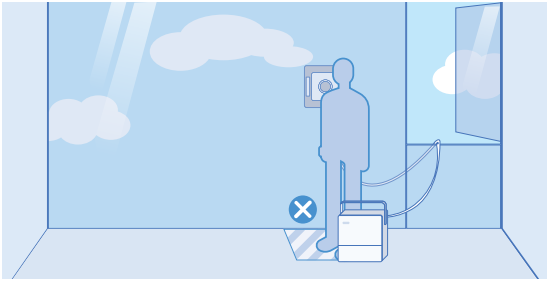

* The effective length of Compound Cable is 5.5m, suitable for a maximum window size of 4m in width and 2.5m in height.

3. Place Station on a flat and seamless ground surface.

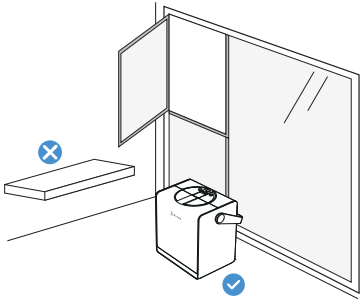

* Do not place Station on desks or shelves.

4.Do not place the Station on uneven surfaces, such as carpets, floors with gaps, as it may result in loose attachment of the Suction Cup.

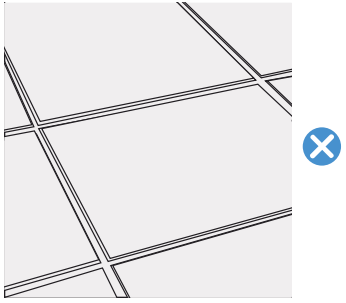

* Suction Cup can only attach on flat, smooth, and seamless surfaces, such as smooth and seamless flooring, tiles, and marble.

2 Start Cleaning

Make sure Station and WINBOT is turned on.
1. Press and hold START button on WINBOT for 2 seconds to start the fan.
2. Place WINBOT's bottom close to the glass. WINBOT will automatically attach itself and start cleaning.

Notes:

* Do not place WINBOT too close to the edge of the window. It is recommended to keep a distance of at least 10cm from the edge of the window.
* WINBOT is only suitable for flat surfaces without gaps.
* After the fan is started, do not bring small objects such as hair close to the fan to prevent them from being sucked in and blocking the fan.
* Before cleaning, please observe the area to attach WINBOT for any small particles. If there are any, please remove them or switch to a particle-free area to avoid scratching the glass.

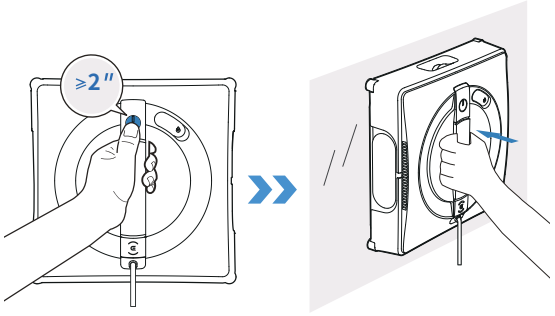

3 Swtich Modes

When WINBOT is working, you can switch cleaning modes by pressing Mode Switching button on the Station. After switching the modes, WINBOT will start the new cleaning mode immediately.
Note:
Press Mode Switching button to switch between Thorough Cleaning, Fast Cleaning, and Edge Cleaning in sequence. To learn and use more modes, refer to ECOVACS HOME App.

Select Cleaning Modes

Select the proper cleaning modes via buttons on the Station. If no mode is selected, WINBOT follows the last remembered mode by default.

Suggested Modes:
For moderately dirty interior windows, use Fast Cleaning.
For heavily soiled exterior windows, use Thorough Cleaning.
For detailed information on cleaning modes, please refer to the app.

* Edge Cleaning is not remembered. Thorough Cleaning is the default cleaning mode.

4 Pause Operation and Move Station

Pause
Short press the Power button on the Station to pause WINBOT's current work. Short press the Power button on the Station again to have WINBOT resume and continue the unfinished cleaning task.
Move the Station:
During cleaning, if you need to relocate the station, firmly grip the handle of the Station, lift it, and the Station's Suction Cup will automatically unlock. If you release the handle and it drops back down, the Station will automatically reattach to the surface and lock.

Note:
Before use, ensure there are no walls or other obstacles such as furniture within a 10 cm radius of the Station. This allows the handle to naturally drop to its lowest point. If the handle is obstructed from

fully dropping down, it will reduce the Suction Cup's ability to attach securely.

5 Maintenance during Cleaning

For heavily stained glass, wash or replace the Wiping Pad multiple times and clean the four Spherical Sensors in time.

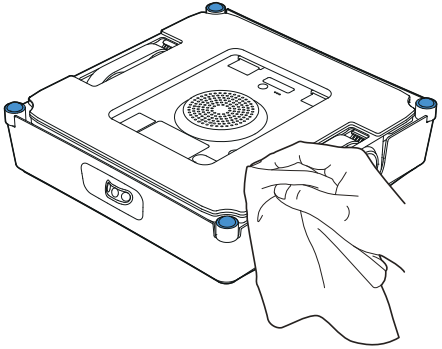

* Clean the Wiping Pad in time and make sure that any small particles on it are completely removed to avoid scratching the glass.

6 Finish Cleaning

Finish Cleaning When WINBOT is Working

1. Press and hold ◎ for 2 seconds or more, then WINBOT will immediately halt its current task, return to its Initial Spot, and wait to be removed.
2. Press and hold the ⏻ on WINBOT for 2 seconds or more to stop the fan. Then, take WINBOT off according to voice prompts.

Finish Cleaning when Cleaning Task is Completed

After finishing the cleaning task, WINBOT will automatically return to its Initial Spot and wait to be removed.
Press and hold ⏻ on WINBOT for 2 seconds or more to stop the fan. Then, remove WINBOT according to voice prompts.

* When removing WINBOT, firmly grasp its handle to prevent accident falling.

Storage

Steps:

1. Store WINBOT

Place WINBOT with its front facing outward and the Compound Cable exit end facing upward. Then, insert WINBOT from top to bottom into the container. Ensure that WINBOT hangs on the hooks

* When storing WINBOT, remove the wet Wiping Pad. Store the Wiping Pad after it is dried to avoid any unpleasant odors.

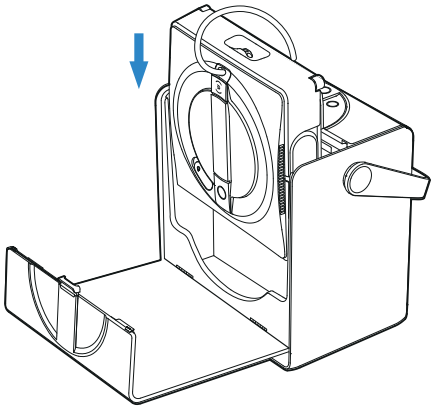

2. Auto Take up the Compound Cable

After placing WINBOT in the container, press , and the Station will immediately start reeling in the Compound Cable .

* As the reeling-in process nears completion, the reeling-in speed slows until the cable is fully reeled in. This is a normal occurrence.

* During the reeling-in process, the Compound Cable may become twisted. Do not worry and help straighten it. Then press again to complete the reeling-in process.

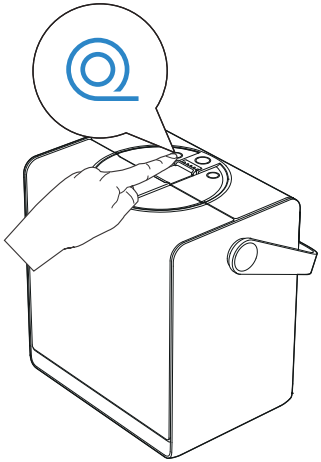

3. Power Off

Press and hold on the Station for 2 seconds and more to power WINBOT off.

4. Unfasten the Safety Rope

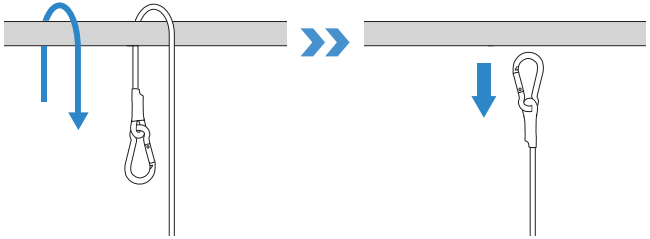

5. Charge the Station

Place the Station near a power outlet and connect it to the power source. The charging time is approximately 3 hours at room temperature.

6. Store the Station

Station should be stored in a dry environment to prevent moisture affecting the battery and motherboard.

Notes:

1. Charging speed may slow down in low temperatures.
2. WINBOT and its Station are suitable for use in temperatures ranging from 0° C to 40° C. Do not charge the Station in temperatures outside this range.
3.The WINBOT fan cannot operate while charging. Please wait until the charging is complete before using the WINBOT.
4. WINBOT's fan cannot operate while charging. Please use WINBOT after charging is completed.
5. If you do not use WINBOT for an extended period, it is recommended to periodically charge the Station to help maintain its battery health.

6. If the Station is charging while WINBOT is working, the Station's charging speed will be significantly slower compared to when WINBOT is idle. At room temperature (10-40° C), this results in an estimated charging time of more than 6 hours.

Advanced Features

To enjoy all available features, it is recommended to control your WINBOT via the ECOVACS HOME App.

a. Multiple Cleaning Modes

Thorough Cleaning: A denser cleaning path with edge cleaning for thorough and complete cleaning.
Deep Cleaning: A dense cleaning path for removing heavy dirt.
Fast Cleaning: Fast cleaning for removing light dirt.
Edge Cleaning: Dedicated edge cleaning for clearing residue in corners and edges.
Split Zone Cleaning: Left and right partitioning, suitable for larger glass surfaces (supports up to 8 meters in width, with windows on both sides).
Heavy-Duty Cleaning: Segmented wiping, efficiently removes heavy dust, suitable for large areas with high dust accumulation.

Troubleshooting

Do not panic when WINBOT alarms. Go to app for a comprehensive troubleshooting guide.

c. Omni-directional Navigation

In the app, you can use the round D-pad to control WINBOT. This feature supports WINBOT navigation from both the front and bottom view; 360° navigation, spot cleaning, and manual water spraying.

① Scan the QR code on the Station or at the bottom of WINBOT to download and install the ECOVACS HOME App.

② Open ECOVACS HOME App to scan the QR code on the Station and follow the wizard to connect WINBOT.

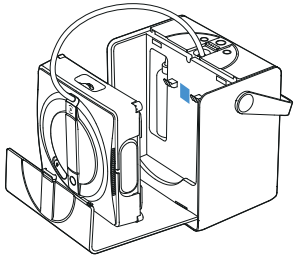

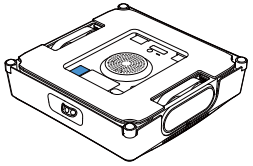

OR

Download on the App Store

Get it on Google Play

ECOVACS HOME

Maintenance

Wiping Pad

a. Replace the Wiping Pad

Remove the dirty Wiping Pad and place a clean new one on WINBOT. Then, press the Wiping Pad to help it stick firmly. Make sure the Wiping Pad is correctly attached.

* Make sure Wiping Pad does not cover the Spherical Sensors.

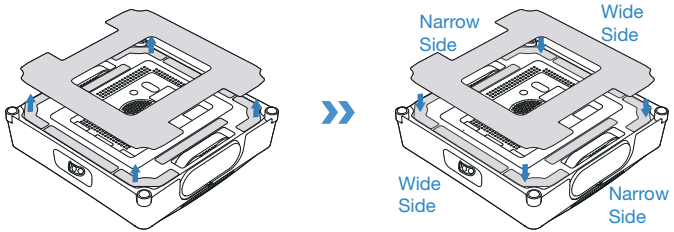

If velcro is dirty, clean it with a brush. Avoid washing the Velcro to prevent water from entering the WINBOT and causing damage.

b. Wash the Wiping Pad

Remove the Wiping Pad. Wash it with tap water, and wring water out before use.

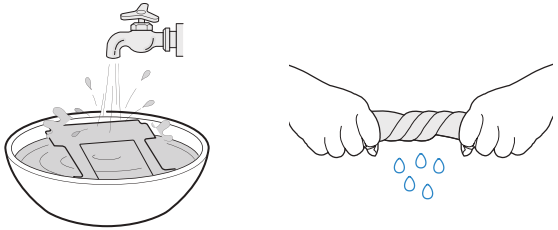

* Washing the Wiping Pad regularly can extend its service life.

If the Wiping Pad is worn or cannot adhere closely with the Velcro, replace it with a new one for optimal cleaning performance.

Explore more accessories at ECOVACS HOME App or at https://www.ecovacs.com/global.

Driving Wheel Tracks

Before cleaning, ensure fan is not working. Control WINBOT via the ECOVACS HOME App and check the Driving Wheel Tracks. If stains are found, pause and clean the tracks with a clean cloth.

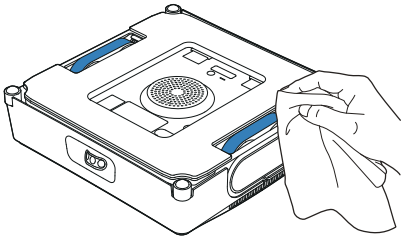

After Driving Wheel Tracks are cleaned, install the Wiping Pad and continue cleaning.

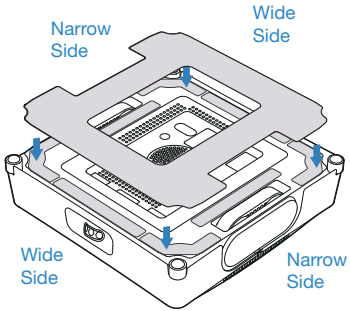

Fan

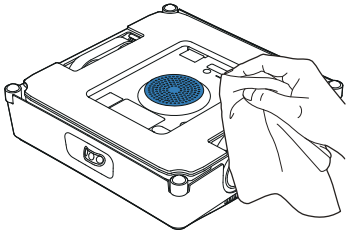

Spherical Sensors

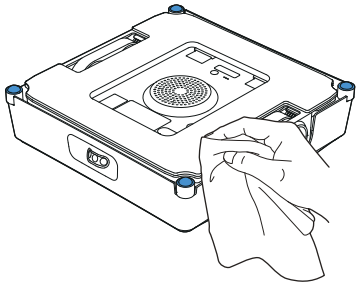

Side Rollers

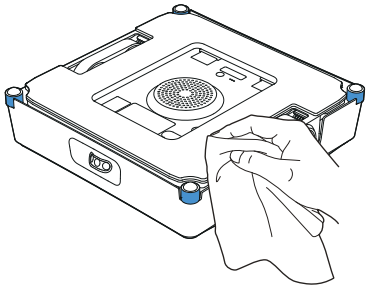

Troubleshooting

No.	Malfunction	Possible Causes	Solutions
1	WINBOT moves in an irregular pattern during cleaning.	Wiping Pad is too wet.	Replace the Wiping Pad as described in Maintenance.
		WINBOT has cleaned unrecommended stains, such as grease.	Replace the Driving Wheel Tracks as described in Maintenance.
2	Voice prompt: "Not enough air pressure."	Wiping Pad is attached improperly.	Remove the Wiping Pad and reattach it.
		There are gaps or cracks on the window surface.	Do not use WINBOT on windows with gaps or cracks.
		There are low obstacles on the window surface.	Cover the obstacles with your hand.
3	Voice prompt: "WINBOT is trapped."	Driving Wheel Tracks are stuck.	Check if there is any dust or debris on the Driving Wheel Tracks. If so, clean them as described in Maintenance. If the problem persists, contact Customer Service.
		There are low obstacles on the window surface.	Currently, WINBOT cannot detect obstacles or window frames lower than 4m,m. Help WINBOT navigate via the app.
4	WINBOT does not spray.	No Water in the Water Tank.	Add Tap Water.
		Auto Spray is disabled.	Enable Auto Spray via the app.
		Insufficient water.	1. Turn WINBOT off. Then, restart and reattach WINBOT. 2. If the problem persists, go to the app for solutions or contact Customer Service.

No.	Malfunction	Possible Causes	Solutions
5	Voice prompt: "WINBOT encountered an obstruction."	Components malfunction	Hold the Compound Cable tightly, pull WINBOT back, long press Start button for 2 seconds to take WINBOT off. Please be sure not to stand directly beneath WINBOT to prevent being hit by its accidental falling. Power off and then restart WINBOT. If the problem persists, contact the Customer Service.
6	WINBOT cannot be take off as it does not return to Initial Spot.	Algorithmic error	Due to algorithmic error, WINBOT may deviate significantly from its Initial Spot, making it difficult to take WINBOT off. Control WINBOT via the app to a more accessible location.
		WINBOT loses track of the Initial Spot when manual control or mode switching is initiated immediately after its attachment.	Control WINBOT to a more accessible location via the app.
7	Voice prompt: "Avoid window edges."	When cleaning frameless glass, WINBOT's attachment location is too close to the window frame.	Hold WINBOT's handle, long press Start button for 2 seconds, and take WINBOT off. Reattach WINBOT. The attachment location should be at least 10 cm away from window frames.

App Connection

Before connection, make sure WINBOT and the mobile phone meet the following requirements:

1. The Bluetooth of the mobile phone is turned on.
2. The WINBOT power switch has been turned on and the indicator light has been lit.
3. Please pair WINBOT in ECOVACS HOME App instead of the phone setting.
4. Co-frequency interference might occur between Bluetooth and Wi-Fi. It is recommended to keep WINBOT close to the mobile phone and distant from the Wi-Fi router during pairing.
5. If the connection failed, please try to disconnect other Bluetooth devices, make sure WINBOT is not connected to other mobile phones, and try again.
6. Bluetooth may be disconnected if WINBOT is too distant from the phone. Try to reconnect at a short distance.
7. For using WINBOT, you need to allow ECOVACS HOME App to obtain access to the location, Bluetooth, and mobile phone storage.

If the problems persist after trying the above methods, please contact customer service.

Technical Specifications

Model	**WG851-11**		
Rated Input	24V ⎓ 4A	Rated Power	126W
Power Adaptor	**BLJ96W240400P-US**		
Input	100-240V~ 50-60Hz 2A	Output	24V ⎓ 4A
Station Dimensions (mm)		312*215*327	
WINBOT Dimensions (mm)		271*271*77	
Frequency Bands		2400-2483.5 MHz	

Output power of the wireless module is less than 100 mW.

Note: Technical and design specifications may be changed for continues product improvement.

Instructions importantes de sécurité

INSTRUCTIONS IMPORTANTES DE SÉCURITÉ

AVERTISSEMENT : Lire tous les avertissements de sécurité et toutes les instructions. Ne pas suivre les avertissements et les instructions peut entraîner une décharge électrique, un incendie ou des blessures graves.

1. Cet appareil peut être utilisé par toute personne à capacités physiques, sensorielles ou mentales réduites ou sans expérience ou connaissance, si ces personnes sont sous supervision ou ont reçu les instructions d'utilisation sécuritaire de l'appareil et comprennent les dangers impliqués. Les enfants ne doivent pas jouer avec l'appareil. Ne pas utiliser l'appareil s'il est tombé, s'il présente des signes visibles de dommages ou s'il fuit. Garder l'appareil hors de portée des enfants lorsqu'il est sous tension.
2. Ne pas utiliser et ne pas charger l'appareil dans des environnements extrêmement chauds ou froids (sous 0 °C/32 °F ou au-dessus de 40 °C/104 °F, au-dessus de 85 % d'humidité), car cela pourrait affecter la durée de vie de la batterie.
3. Vous pouvez utiliser l'appareil pour nettoyer les fenêtres extérieures s'il est bien fixé dans une position sécuritaire à l'aide du mousqueton, si les vents sont calmes et s'il ne pleut pas ou ne neige pas.
4. Avant de commencer l'utilisation, utiliser le mousqueton pour verrouiller l'attache de sécurité à une rampe intérieure solide et s'assurer que le WINBOT y est solidement fixé.
5. Ne pas laisser l'appareil sans surveillance lorsqu'il est en fonction. Pour éviter les blessures corporelles ou les dommages matériels causés par une chute accidentelle de l'appareil, s'assurer qu'il n'y a pas de personnes, d'animaux ou d'objets fragiles de valeur sous la zone de travail de WINBOT.
6. Ne pas utiliser l'appareil dans des tempêtes de vent et des vents de force 10, ou dans des zones où l'altitude dépasse 2000 mètres (6562 pieds).
7. Ne pas laisser l'appareil sans surveillance lorsqu'il est branché.
8. Pour usage domestique SEULEMENT (y compris fenêtre extérieure). Ne pas utiliser l'appareil dans les environnements commerciaux ou industriels.
9. Ne pas utiliser sur du verre cassé ou inégal, tel que du verre avec des autocollants statiques, des affiches publicitaires ou des motifs en relief, afin d'éviter que le verre ne se brise ou que l'appareil ne tombe. Ne pas utiliser l'appareil sur des surfaces présentant des espaces, comme un morceau de verre présentant des espaces ou des trous, ou deux morceaux de verre adjacents sans cadre avec un espace entre eux, afin d'éviter que l'appareil ne tombe en raison d'une mauvaise fixation.
10. Utiliser uniquement les accessoires recommandés ou fournis par le fabricant. Utiliser

seulement l'adaptateur d'alimentation fourni par le fabricant.

11. S'assurer que la tension d'alimentation de la prise correspond à celle inscrite sur l'adaptateur d'alimentation.
12. Ne pas utiliser l'appareil sur une fenêtre avec un cadre d'une dimension inférieure à 5 mm (0,2 po).
13. Ne pas utiliser sur des vitres d'une épaisseur inférieure à 3 mm (0,12 po) ou des miroirs d'une épaisseur inférieure à 4 mm (0,16 po).
14. Ne pas utiliser sur des vitres ou des miroirs dont la hauteur de poignée est de 70 à 105 mm (2,76 à 4,13 po).
15. Ne pas utiliser l'appareil sur une fenêtre graisseuse.
16. Lorsqu'il est utilisé dans un environnement à humidité élevée, les performances de nettoyage seront affectées.
17. Entreposer l'appareil loin des sources de chaleur et des matières inflammables.
18. Par temps de pluie, ne pas utiliser l'appareil sur la fenêtre extérieure pour éviter tout risque de dommage ou de chute de l'appareil.
19. Ne pas utiliser l'appareil s'il n'est pas fixé fermement à la vitre ou s'il est visiblement endommagé.
20. Pour réduire les risques d'électrocution, ne pas submerger l'appareil dans l'eau ou tout autre liquide. Ne pas placer ou entreposer l'appareil dans un endroit où il peut tomber ou être tiré dans un bain ou un lavabo.
21. Ne pas toucher la fiche électrique avec des mains humides.
22. Lors de la recharge, ne pas placer l'appareil sur un autre appareil électrique et le garder éloigné du feu et des liquides.
23. Veillez à ne pas endommager le cordon d'alimentation. Éviter de tirer ou transporter l'appareil par le câble d'alimentation, d'utiliser le câble d'alimentation en guise de poignée, de fermer une fenêtre sur le câble d'alimentation ou de placer des objets lourds sur le câble d'alimentation. Gardez le cordon d'alimentation à l'écart de toute surface chaude.
24. Ne pas utiliser l'appareil avec le cordon d'alimentation ou le collecteur est endommagé. Ne pas utiliser l'appareil s'il ne fonctionne pas correctement, s'il a été échappé ou endommagé ou s'il est entré en contact avec de l'eau. Si une réparation est nécessaire, elle doit être effectuée par le fabricant ou par son agent du service à la clientèle pour éviter tout danger.
25. Si le cordon d'alimentation est endommagé, il doit être remplacé par le fabricant ou un agent de service à la clientèle pour éviter tout danger.
26. Retirer la fiche de la prise avant d'effectuer le nettoyage ou l'entretien de l'appareil. Ne pas tirer sur le cordon d'alimentation pour débrancher l'adaptateur.
27. La batterie de sécurité doit être remplacée par le fabricant ou un agent de service après-vente pour éviter tout danger.
28. La batterie de sécurité doit être retirée et mise au rebut de façon appropriée et en accord avec les

lois et règlements locaux avant la mise au rebut de l'appareil.

29. Débrancher l'appareil du collecteur avant d'enlever la batterie pour la mise au rebut de l'appareil.
30. Veuillez mettre les batteries usagées au rebut conformément aux lois et aux réglementations locales.
31. Ne pas incinérer l'appareil, même s'il est gravement endommagé. La batterie peut exploser si elle est exposée au feu.
32. L'appareil doit être utilisé selon les directives fournies dans ce manuel d'instructions. L'entreprise ne peut pas être tenue responsable des blessures ou des dommages causés par une utilisation inappropriée.
33. **AVERTISSEMENT :** Afin de recharger la batterie, n'utiliser que le bloc d'alimentation BLJ96W240400P-US fourni avec cet appareil.
34. Le robot contient des batteries qui ne doivent être remplacées que par des personnes qualifiées.
35. La fiche et l'adaptateur d'alimentation doivent être utilisés à l'intérieur.
36. Si le verre à vide sur lequel travaille WINBOT fuit, retirer WINBOT immédiatement après le nettoyage.
37. Avant le nettoyage, veuillez observer la zone de fixation du WINBOT pour détecter les petites particules. S'il y en a, veuillez les retirer ou passer à une zone exempte de particules pour éviter de rayer le verre.
38. Nettoyer le tampon nettoyeur de temps en temps et s'assurer que toutes les petites particules qui s'y trouvent sont complètement éliminées pour éviter de rayer le verre.
39. Prévenir le démarrage accidentel. S'assurer que l'interrupteur est à la position d'arrêt avant de connecterau bloc-piles, de ramasser ou de transporter l'appareil.Transporter l'appareil avec le doigt sur l'interrupteur oul'alimenter alors que l'interrupteur est à la position demarche peut augmenter les risques d'accident.
40. Ne recharger l'appareil qu'avec le chargeur recommandé par le fabricant. Un chargeur qui est adapté pour un type de bloc-batterie peut créer un risque d'incendie lorsqu'il est utilisé avec un autre bloc-batterie.
41. Utiliser les appareils uniquement avec les blocs-batteries conçus à cet effet. L'utilisation de tout autre bloc-batterie peut créer un risque de blessure et d'incendie.
42. Dans des conditions abusives, du liquide peut être éjecté de la batterie; éviter tout contact avec ce liquide. En cas de contact accidentel, rincer immédiatement les parties atteintes avec de l'eau. Si du liquide entre en contact avec les yeux, rincer immédiatement avec de l'eau et consulter un professionnel de la santé. Le liquide s'échappant de la batterie peut causer des irritations ou des brûlures.

43. N’utilisez pas un bloc-batterie ou un appareil qui est endommagé ou modifié. Les batteries endommagées ou modifiées peuvent avoir un comportement imprévisible pouvant causer un incendie, une explosion ou des blessures.
44. N’exposez pas un bloc-batterie ou un appareil au feu ou à une température élevée. Une exposition au feu ou à une température supérieure à 130 °C peut causer une explosion. La température de 130 °C est équivalente à 265 °F.
45. Suivez toutes les instructions de recharge et ne rechargez pas le bloc-batterie ou l’appareil si la température est en dehors de la plage spécifiée dans les instructions. Une recharge incorrecte ou à une température en dehors de la plage spécifiée peut endommager la batterie et augmenter le risque d’incendie.
46. L’entretien doit être effectué par un technicien qualifié uniquement avec des pièces de rechange identiques. Cela assurera le maintien de la sécurité du produit.
47. Ne modifiez pas l’appareil ou le bloc-batterie (le cas échéant), sauf comme indiqué dans les instructions d’utilisation et d’entretien.
48. La température ambiante minimale pour le stockage de la batterie est de 30 °C et la plage de température ambiante recommandée Pour la charge, la température est comprise entre 4 °C et 40 °C.
49. Lorsque le bloc-piles n’est pas utilisé, gardez-le à l’écart des autres objets en métal, comme des trombones, des pièces de monnaie, des clés, des clous, des vis ou d’autres petits objets métalliques qui peuvent faire une connexion d’un terminal à un autre. Court-circuit de la batterie les bornes peuvent provoquer des crises ou un incendie.

CONSERVER CES INSTRUCTIONS

Déclaration sur les interférences de la Federal Communic ations Commission (FCC)
Cet équipement a été testé et jugé conforme aux limites pour appareils numériques de classe B, conformément à la section 15 des règlements de la FCC.
Ces limites sont destinées à assurer une protection raisonnable contre les interférences nuisibles dans une installation résidentielle. Cet équipement génère, utilise et peut émettre de l'énergie radioélectrique et peut, en cas d'installation ou d'utilisation non conforme aux instructions, engendrer des interférences nuisibles aux communications radio.
Cependant, on ne peut pas garantir que des interférences ne se produiront pas dans certaines installations. Si cet équipement cause des interférences nuisibles à la réception des signaux de radio ou de télévision, ce qui peut être déterminé en allumant et en éteignant l'appareil, nous conseillons à l'utilisateur d'essayer de corriger ces interférences à l'aide d'un des moyens suivants :
Réorienter ou repositionner l'antenne de réception.
Augmenter la distance séparant l'équipement du récepteur.
Brancher l'équipement dans une prise sur un circuit différent de celui auquel le récepteur est branché.
Consulter le revendeur ou un technicien qualifié spécialisé en radio/téléviseur pour obtenir de l'aide.
Le présent appareil est conforme aux CNR d'Industrie Canada applicables aux appareils radio exempts de licence.L'exploitation est autorisée aux deux conditions suivantes:
(1) cet appareil ne doit pas engendrer des interférences nuisibles et (2), cet appareil doit accepter toute interférence reçue, y compris les interférences pouvant entraîner un fonctionnement indésirable.
Avertissement de la: Toute transformation ou modification non expressément autorisée par l'autorité responsable de la conformité pourrait annuler le droit de l'utilisateur à utiliser cet équipement.

Avertissement relatif à l'exposition aux radiofréquences
Cet équipement est conforme aux limites d'exposition aux radiations définies par la FCC pour un environnement non contrôlé.
Les antennes installées doivent être situées de facon à ce que la population ne puisse. y être exposée à une distance de moin de 20 cm. Installer les antennes de facon à ce que le.personnel ne puisse approcher à 20 cm ou moins de la position centrale de l' antenne.

	**Classe II**
	**Transformateur d'isolation de sécurité résistant aux courts-circuits**
	**Alimentation commutée**
	**Pour utilisation intérieure seulement.**
	Courant continu
	**Courant alternatif**

Contenu de l’emballage

Solution de nettoyage pour WINBOT d’ECOVACS

WINBOT

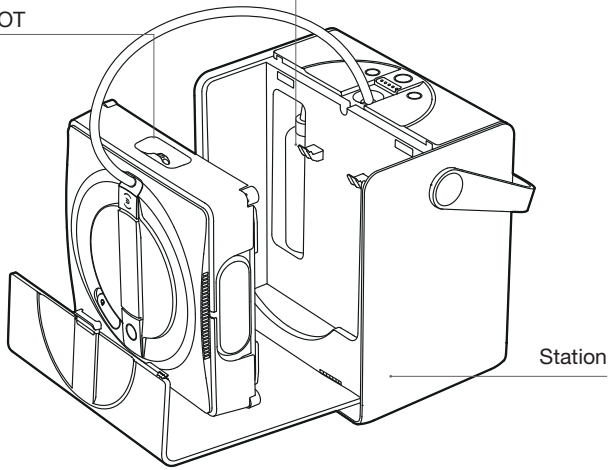

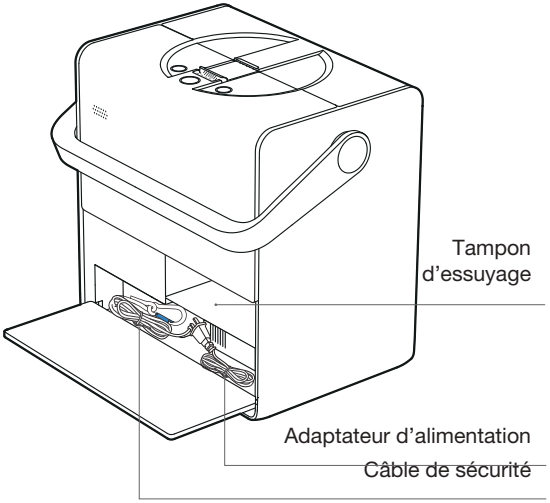

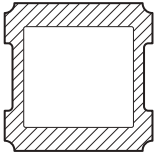

Tampon d’essuyage



Manuel d’instructions

* Remarque : Les figures et les illustrations sont offertes à titre de référence seulement et peuvent être différentes du produit réel.
La conception du produit et les spécifications sont assujetties à des modifications sans préavis.

Emplacements des informations essentielles

1 Le code QR permettant de configurer le réseau se trouve aux deux endroits suivants.

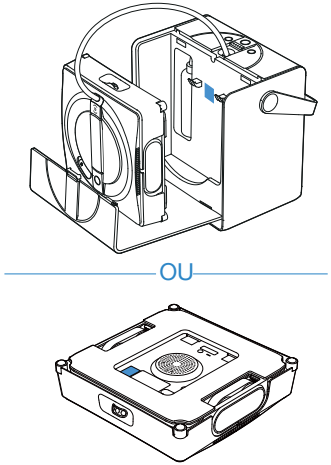

2 Pour connaître les problèmes courants en matière d'utilisation et d'application, reportez-vous au Centre d'aide se trouvant au dos du rabat.

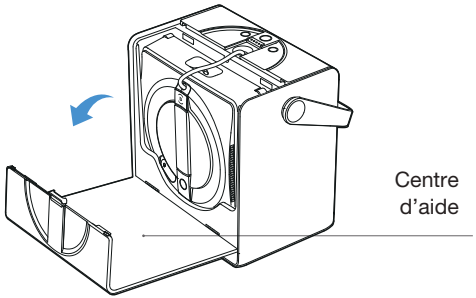

3 Pour tout dépannage, utilisez l'application ECOVACS HOME.

Diagramme schématique du produit

1. Station

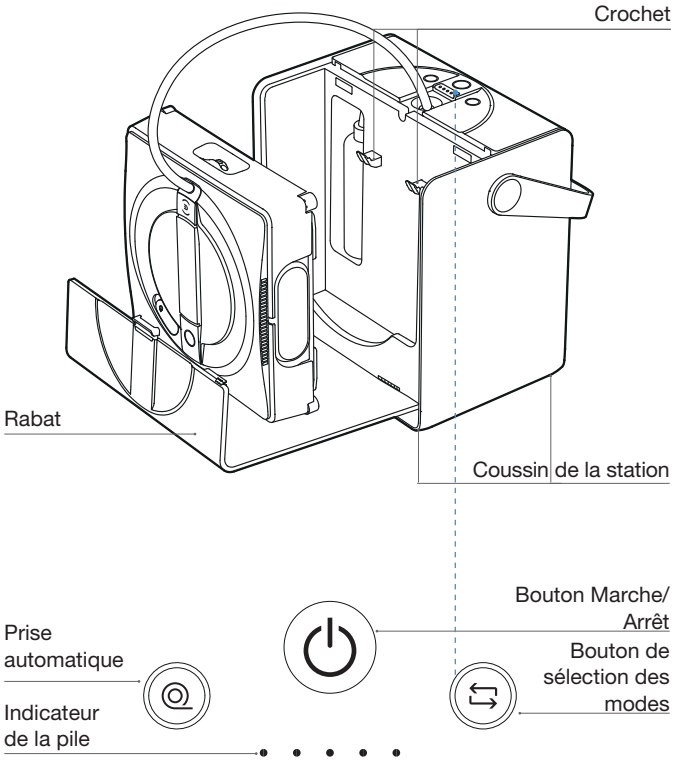

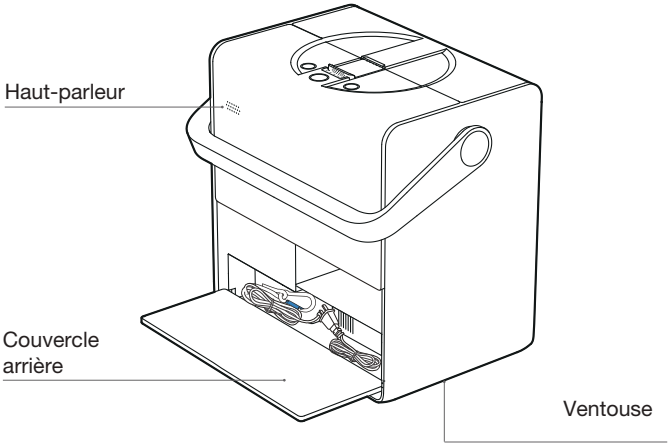

2. WINBOT

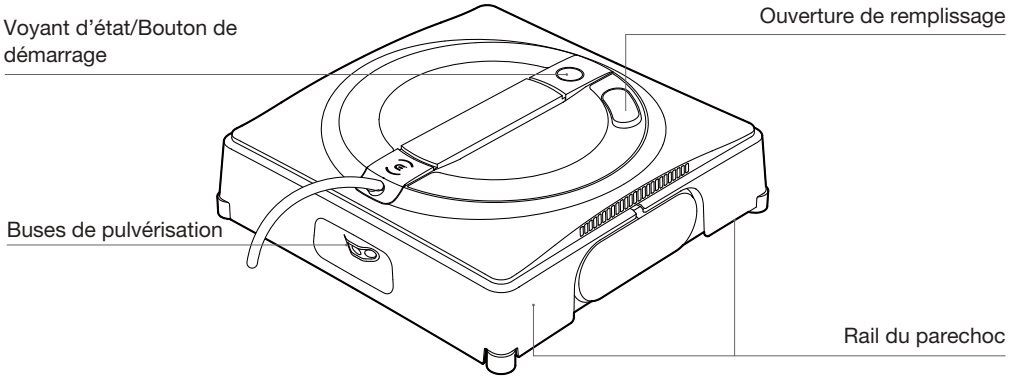

3. Composantes situées sous l'appareil

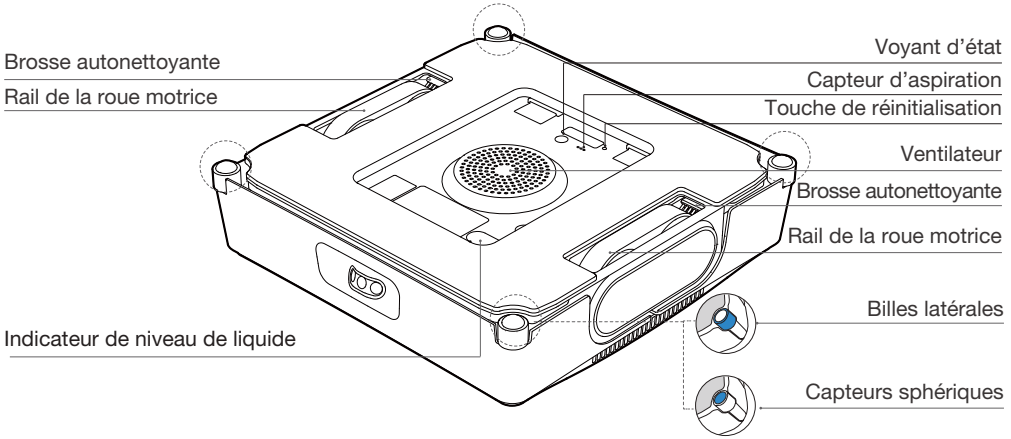

Remarques avant le nettoyage

1 N’utilisez pas WINBOT sur des fenêtres présentant de la condensation ou des dépôts huileux, ou dans des environnements extrêmement froids ou chauds.

WINBOT peut éprouver de la difficulté à se déplacer en présence des conditions suivantes.

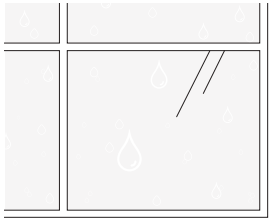

Condensation

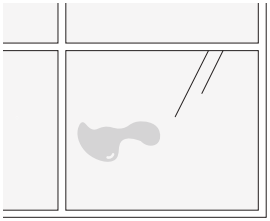

Dépôts huileux

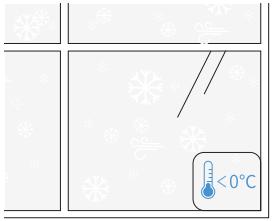

Températures inférieures à 0 °C.

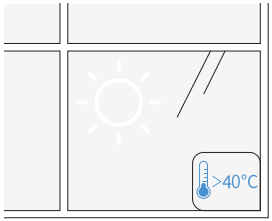

Températures supérieures à 40 °C.

WINBOT offre des performances optimales sur des surfaces sèches et à des températures supérieures à 0 °C .

2 N’utilisez pas WINBOT sur des fenêtres trop petites ou dont la forme est irrégulière.

WINBOT ne peut pas se déplacer en présence des conditions suivantes.

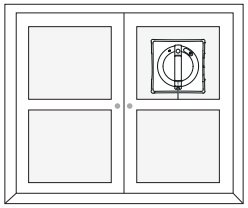

Petite fenêtre

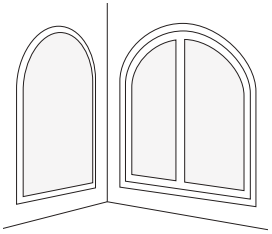

Formes irrégulières

WINBOT offre des performances optimales sur les fenêtres carrées et de grande taille.

3 N’utilisez pas WINBOT sur des fenêtres irrégulières.

La pression atmosphérique peut être insuffisante pour faire fonctionner WINBOT dans les conditions suivantes.

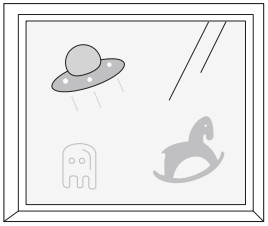

Décalcomanies électrostatiques pour fenêtres, autocollants, etc.

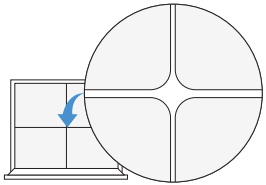

Fissures

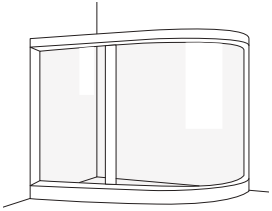

Fenêtres cintrées

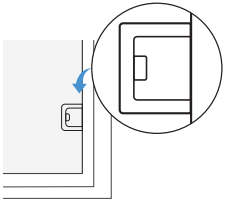

Obstacles d’une hauteur inférieure à 4 mm.

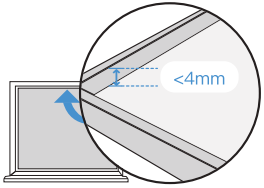

Cadres d’une hauteur inférieure à 4 mm.

4 N’utilisez pas WINBOT sur des fenêtres de très grande taille.

Les mouvements de WINBOT sont limités par la longueur de son câble en composite; il peut donc faire face à des défis de navigation si la dimension de la fenêtre est de plus de 4 m x 2,5 m.

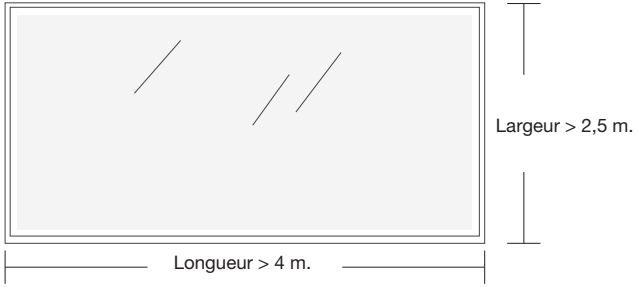

WINBOT offre des performances optimales sur les fenêtres dont la surface est lisse.

Avant d'utiliser l'appareil, assurez-vous que le câble de sécurité de la station est solidement fixé à un objet fixe et stable comme le pied de table, une patte de chaise, un pied de lit, un pied de canapé, une tringle à rideaux, rampe d'escalier, etc. De plus, verrouillez-le pour éliminer tout accident potentiel.

Le câble de sécurité est assemblé par défaut. Ne le démontez pas.

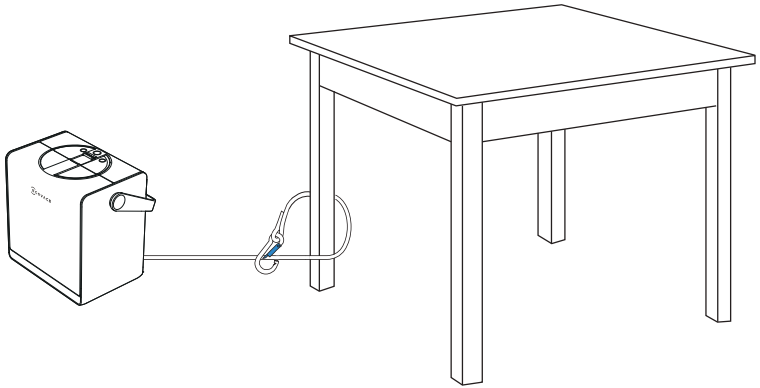

Préparations préalables au nettoyage

1 Voyants de la statopm et d'état

Boutons

Pression brève
Pause/Reprise

Pression longue
Marche/Arrêt

Pression brève
Rembobinage automatique du câble

Pression brève
Changement de mode

Indicateur de batteries

Lorsque le WINBOT fonctionne :
Retour à l'emplacement initial : pression longue

Marche à suivre pour ouvrir le rabat

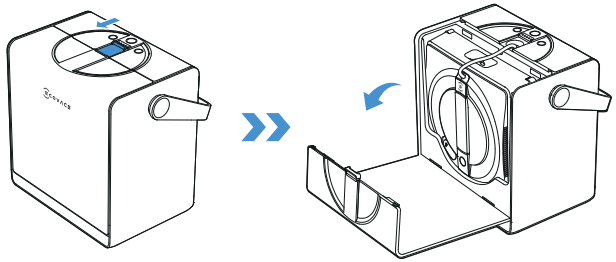

Voyants d'état

Voyant	Effet lumineux	Interprétation des effets lumineux
Voyant d'état WINBOT	Bleu fixe	WINBOT est en veille ou est en cours de nettoyage.
	Rouge clignotant	Le WINBOT vaporise.
	Bleu rythmé	WINBOT effectue une mise à niveau.
	Rouge clignotant	WINBOT ne peut fonctionner correctement.
Voyant d'état de la station	Bleu fixe	WINBOT et la station sont dans des conditions normales.
	Bleu rythmé	WINBOT et la station effectuent une mise à niveau.
	Rouge clignotant	WINBOT et la station ne peuvent pas fonctionner correctement.
Voyant d'état de la pile	Bleu fixe	L'autonomie est suffisante.
	Bleu rythmé	La station est en cours de recharge.
	Rouge clignotant	Faible autonomie. WINBOT ne peut pas poursuivre le nettoyage.
Voyant d'état de l'adaptateur	Vert fixe	La station consomme peu d'électricité; par exemple, elle est en mode veille.
	Rouge fixe	La station consomme beaucoup d'électricité; par exemple, elle est en cours de recharge.

2 Allumez la station et WINBOT.

Appuyez sur le bouton Marche/Arrêt de la station pendant au moins 2 secondes pour allumer la station et WINBOT.
La station fonctionne selon deux modes :
1. Mode Autonome : Il utilise sa batterie intégrée pour alimenter WINBOT.
2. Mode Branché à une prise : Il utilise son adaptateur intégré pour alimenter WINBOT tout en chargeant lentement sa propre batterie. Reportez-vous à la section Stockage pour plus de détails sur la façon d'effectuer le chargement.

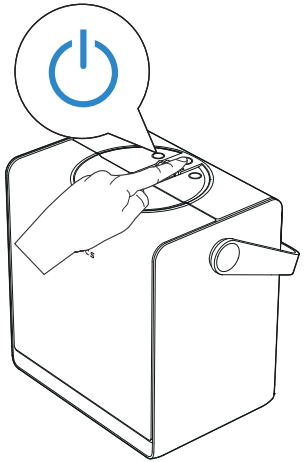

* Si WINBOT est allumé et que son ventilateur ne fonctionne pas, il s'arrêtera après 10 minutes d'inactivité. Pour le redémarrer, appuyez longuement sur le bouton Marche/Arrêt.

3 Remplissez le réservoir d'eau

Il est recommandé d'utiliser la solution de nettoyage WINBOT d'ECOVACS. Le réservoir d'eau peut contenir environ 60 ml de liquide; lorsqu'il est plein, il permet une pulvérisation pendant environ 60 minutes. En mode Nettoyage rapide, un réservoir plein peut couvrir une surface d'environ 30 ㎡ .

Pour obtenir les meilleurs résultats, utilisez la solution de nettoyage WINBOT d'ECOVACS.
* Si vous n'avez plus de solution de nettoyage WINBOT d'ECOVACS, utilisez de l'eau du robinet comme substitut temporaire.

Pour éviter d'endommager le produit, n'utilisez pas une solution de nettoyage que la solution de nettoyage WINBOT d'ECOVACS. N'utilisez pas d'eau distillée ou filtrée.

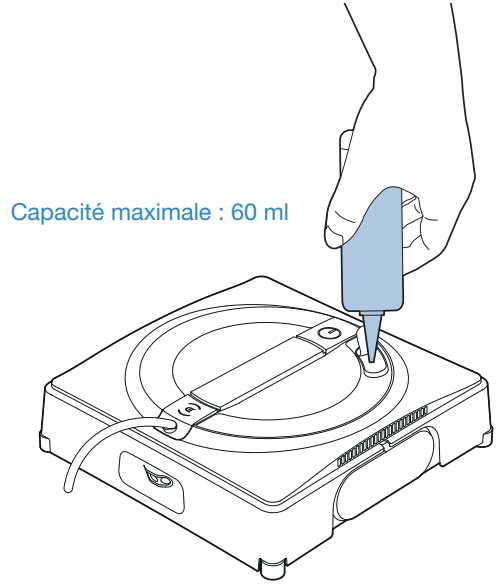

4 Installation du tampon d'essuyage

1. Mouillage du tampon d'essuyage

Mouillez le tampon d'essuyage manuellement avant d'utiliser l'appareil.

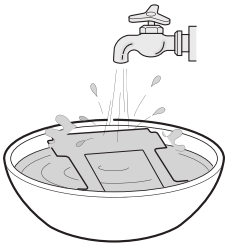

2. Séchage du tampon d'essuyage

Essorez l'eau autant que possible.

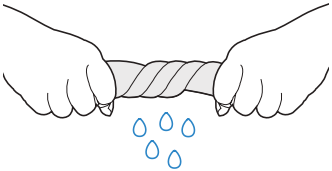

3. Fixation du tampon d'essuyage

Fixez le tampon d'essuyage au ruban autoagrippant situé sous le WINBOT, puis appuyez fermement pour vous assurer qu'il est fermement attaché.

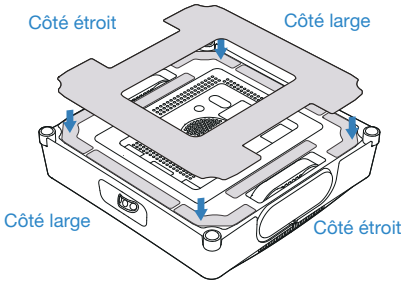

Remarque

Retirez tous les matériaux de protection, y compris, mais sans s'y limiter, les bandes de protection EPE fixées autour du WINBOT et le film protecteur sur son côté.

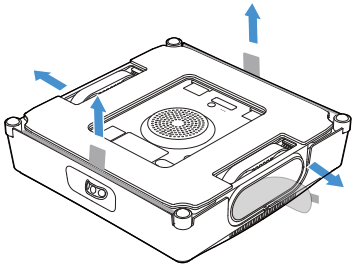

Prêt pour le nettoyage

1 Placez la station correctement

Placez la station à côté de la fenêtre que vous souhaitez nettoyer.

Remarques :

1. Essayez de placer la station aussi près que possible de la fenêtre pour éviter que des personnes ou des animaux ne trébuchent sur le câble de composite.

2. Si vous devez nettoyer de grandes fenêtres allant du sol jusqu'au plafond, posez la station sur le sol près de l'ouverture de la fenêtre, car le câble en composite pourrait ne pas être suffisamment long.

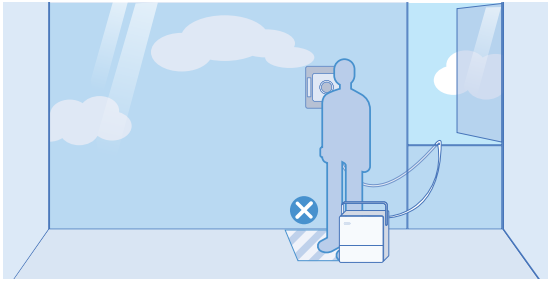

* La longueur utilisable du câble est 5,5 m et permet le nettoyage d'une fenêtre d'une dimension maximale de 4 m de largeur sur 2,5 m de hauteur.

3. Posez la station sur une surface du sol plane et lisse.

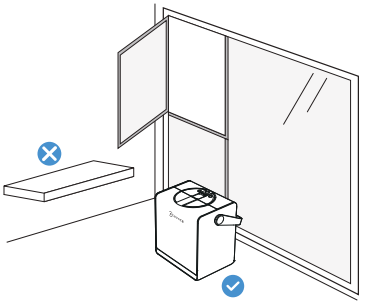

* Ne posez pas la station sur un bureau ou une étagère.

4. Ne posez pas la station sur des surfaces irrégulières comme un tapis ou un revêtement de sol comportant des interstices, car la ventouse pourrait ne pas y adhérer correctement.

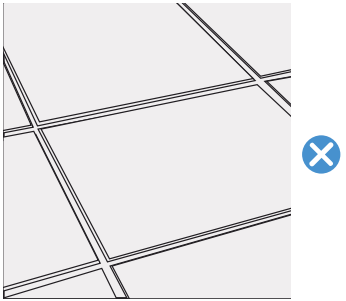

* La ventouse ne peut se fixer que sur des surfaces plates, lisses et sans joint comme les revêtements de sols, les carreaux et le marbre.

2 Commencez le nettoyage

Assurez-vous que la station et le WINBOT sont allumés.
1. Appuyez sur le bouton DÉMARRER du WINBOT et maintenez-le enfoncé pendant 2 secondes pour démarrer le ventilateur.
2. Placez le bas du WINBOT près de la vitre. Le WINBOT s'attachera automatiquement et commencera le nettoyage.

Remarques :

* Ne placez pas le WINBOT trop près du bord de la fenêtre. Il est recommandé de garder une distance d'au moins 10 cm du bord de la fenêtre.
* Le WINBOT ne convient qu'aux surfaces planes sans interstices.
* Après le démarrage du ventilateur, ne placez pas de petits objets, par exemple des cheveux, près du ventilateur pour éviter qu'ils ne soient aspirés et ne bloquent le ventilateur.
* Avant le nettoyage, veuillez vous assurer que la zone où sera fixé le WINBOT est exempte de petites particules. S'il y en a, veuillez les retirer ou opter pour une zone exempte de particules pour éviter de rayer le verre.

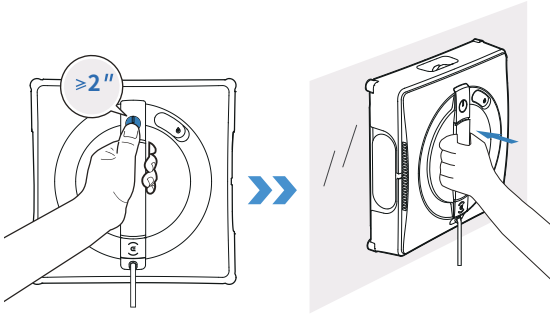

3 Changements de mode

Lorsque le WINBOT fonctionne, vous pouvez changer de mode de nettoyage en appuyant sur le bouton de changement de mode de la station. Après avoir changé de mode, le WINBOT l'activera immédiatement.
Remarque :
Appuyez sur le bouton de changement de mode pour basculer entre les modes Thorough Cleaning (Nettoyage complet), Fast Cleaning (Nettoyage rapide) et Edge Cleaning (Nettoyage des bords). Pour en savoir plus sur les autres modes, ouvrez l'application ECOVACS HOME.

Sélection des modes de nettoyage
Sélectionnez le mode de nettoyage désiré en utilisant les boutons de la station. Si aucun mode n'est sélectionné, WINBOT utilisera par défaut le dernier mode utilisé.
Modes suggérés :
Pour les fenêtres intérieures modérément sales, utilisez le mode Fast Cleaning (Nettoyage rapide).
Pour les fenêtres extérieures très sales, utilisez le mode Thorough Cleaning (Nettoyage complet).
Pour en savoir plus sur les modes de nettoyage, ouvrez l'application.

*Le mode Edge Cleaning (Nettoyage des bords) n'est jamais utilisé par défaut. Le mode de nettoyage par défaut est Thorough Cleaning (Nettoyage complet).

4 Interrompre le nettoyage et déplacer la station

Interrompre le nettoyage
Appuyez brièvement sur le bouton Marche/Arrêt de la station pour interrompre le nettoyage en cours. Appuyez de nouveau brièvement sur le bouton Marche/Arrêt de la station pour réactiver le WINBOT afin qu'il poursuive la tâche de nettoyage non terminée.

Déplacer la station :
Pendant le nettoyage, si vous devez déplacer la station, saisissez fermement la poignée de cette dernière, soulevez-la et la ventouse de la station se déverrouille automatiquement. Si vous relâchez la poignée et qu'elle retombe, la station se fixe à nouveau automatiquement à la surface et se verrouille.

Remarque :
avant utilisation, assurez-vous de toute absence de murs ou d'autres obstacles à l'instar des meubles dans un rayon de 10 cm autour de la station. Cet espace libre permet à la poignée de s'abaisser naturellement à son point le plus bas. S'il est impossible à la poignée de s'abaisser complètement, alors la capacité de la ventouse à se fixer solidement est réduite.

5 Entretien de l'appareil durant le nettoyage

Si les vitres sont très sales, vous devrez laver ou remplacer le tampon d'essuyage plusieurs fois et nettoyer les quatre capteurs sphériques, au besoin.

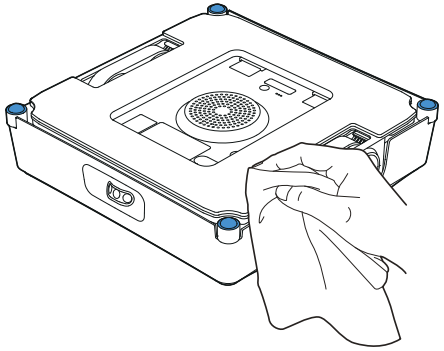

* Nettoyez le tampon d'essuyage dès que cela est nécessaire et assurez-vous qu'il est exempt de petites particules pour éviter de rayer le verre.

6 Fin du nettoyage

Mettre fin au nettoyage pendant que le WINBOT fonctionne

1. Appuyez sur le bouton Marche/Arrêt du WINBOT pendant au moins 2 secondes; il interrompra immédiatement la tâche en cours, retournera à son emplacement initial et attendra d'être retiré.
2. Appuyez sur le bouton Marche/Arrêt du WINBOT pendant au moins 2 secondes pour arrêter le ventilateur. Ensuite, suivez les directives audio pour retirer le WINBOT.

Mettre fin au nettoyage lorsqu'il est terminé

Après avoir terminé sa tâche de nettoyage, le WINBOT retournera automatiquement à son emplacement initial et attendra d'être retiré. Appuyez sur le bouton Marche/Arrêt du WINBOT pendant au moins 2 secondes pour arrêter le ventilateur. Ensuite, suivez les directives audio pour retirer le WINBOT.

* Lorsque vous retirez le WINBOT, tenez fermement sa poignée pour éviter toute chute accidentelle.

Entreposage

Étapes:

1. Rangement du WINBOT

Placez le WINBOT de sorte que sa face avant soit orientée vers l'extérieur et l'extrémité de la sortie du câble en composite soit orientée vers le haut. Insérez ensuite le WINBOT de haut en bas dans le compartiment de rangement. Assurez-vous que le WINBOT est suspendu aux crochets

* Lorsque vous rangez le WINBOT, retirez le tampon d'essuyage humide. Séchez le tampon d'essuyage avant de le ranger pour éviter la formation de toute odeur désagréable.

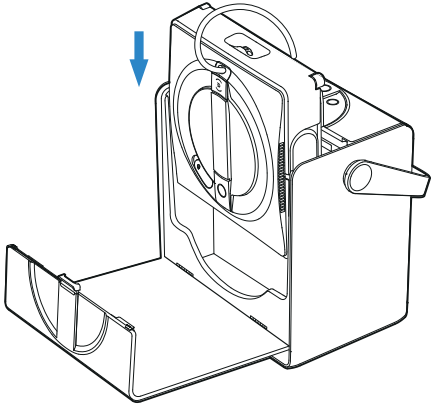

2. Rembobinage automatique du câble

Après avoir placé le WINBOT dans le compartiment de rangement, appuyez sur le bouton d'enroulement, et la station commencera immédiatement à rembobiner le câble en composite.

* La vitesse de rembobinage ralentit lorsque le câble est presque complètement rangé. Cela est normal.

* Pendant le processus de rembobinage, le câble peut se tordre. Ne vous inquiétez pas et redressez-le. Appuyez de nouveau sur le bouton d'enroulement pour terminer le processus.

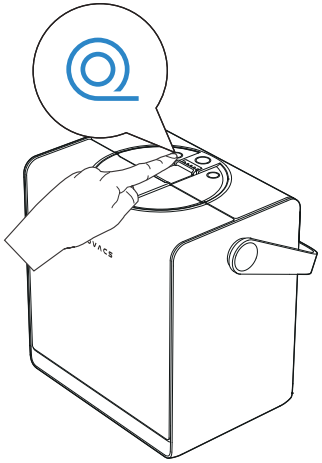

3. Mise hors tension

Appuyez sur le bouton de la station pendant 2 secondes pour éteindre le WINBOT.

4. Détachez le câble de sécurité

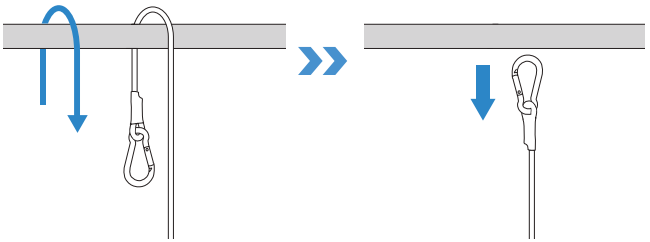

5. Rechargez la station

Posez la station à proximité d'une prise de courant et branchez-la dans une source d'alimentation. La durée de la recharge est d'environ 3 heures à température ambiante.

6. Rangez la station

La station doit être stockée dans un environnement sec pour éviter que l'humidité n'affecte la pile et la carte mère.

Remarques :

1. La vitesse de recharge peut ralentir lorsque la température est basse.
2. Le WINBOT et sa station peuvent fonctionner dans des températures allant de 0 °C à 40 °C. Ne rechargez pas la station à des températures en dehors de cette plage.
3. Le ventilateur WINBOT ne peut pas fonctionner pendant le chargement. Veuillez patienter que le chargement soit terminé avant d'utiliser WINBOT.
4. Le ventilateur du WINBOT ne peut pas fonctionner pendant la charge. Veuillez utiliser le WINBOT une fois la charge terminée.
5. Si vous n'utilisez pas le WINBOT pendant une période prolongée, il est recommandé de recharger régulièrement la station afin de maintenir la batterie en bon état.

6. Si la station est en charge pendant que WINBOT fonctionne, la vitesse de chargement de la station est considérablement plus lente que lorsque WINBOT est inactif. À température ambiante (10-40 °C), la station fournit un temps de charge estimé à plus de 6 heures.

Fonctionnalités avancées

Pour profiter de toutes les fonctionnalités disponibles, nous vous recommandons de commander votre WINBOT au moyen de l'application ECOVACS HOME.

a. Plusieurs modes de nettoyage

Thorough Cleaning (Nettoyage complet) : un nettoyage plus minutieux incluant un nettoyage des bords afin d'offrir un nettoyage complet et en profondeur.

Deep Cleaning (Nettoyage en profondeur) : un nettoyage minutieux qui élimine les saletés tenaces.

Fast Cleaning (Nettoyage rapide) : un nettoyage rapide qui élimine les saletés légères.

Edge Cleaning (Nettoyage des bords) : un nettoyage visant à éliminer les résidus dans les coins et sur les bords.

Split Zone Cleaning (Nettoyage de la zone divisée) : Cloisonnement gauche et droite, adapté aux grandes surfaces vitrées (prend en charge jusqu'à 8 mètres de largeur, avec des fenêtres des deux côtés).

Heavy-Duty Cleaning (Nettoyage intensif) : L'essuyage segmenté permet d'éliminer efficacement les poussières lourdes, adaptées aux grandes zones à forte accumulation de poussières.

Dépannage

Ne paniquez pas lorsque l'alarme du WINBOT s'active. Un guide de dépannage complet se trouve dans l'application.

c. Navigation omnidirectionnelle

Vous pouvez utiliser la croix directionnelle dans l'application pour contrôler le WINBOT. Cette fonction permet de contrôler le WINBOT en utilisant tant la vision frontale que celle sous l'appareil; navigation à 360 degrés, nettoyage ciblé et la pulvérisation manuelle d'eau.

① Balayez le code QR de la station ou celui sous le WINBOT pour télécharger et installer l'application ECOVACS HOME.

② Ouvrez l'application ECOVACS HOME pour balayer le code QR sur la station et suivez les directives de l'assistant pour connecter le WINBOT.

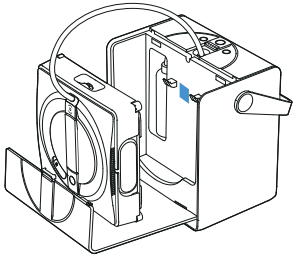

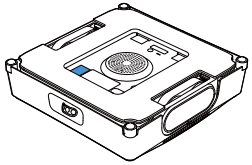

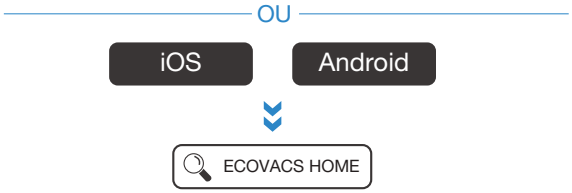

Entretien

Tampon d’essuyage

a. Remplacement du tampon d’essuyage

Retirez le tampon d’essuyage sale du WINBOT et installez un nouveau tampon propre. Appuyez pour qu’il soit bien fixé. Assurez-vous qu’il est correctement fixé.

* Assurez-vous que le tampon d’essuyage ne couvre pas les capteurs sphériques.

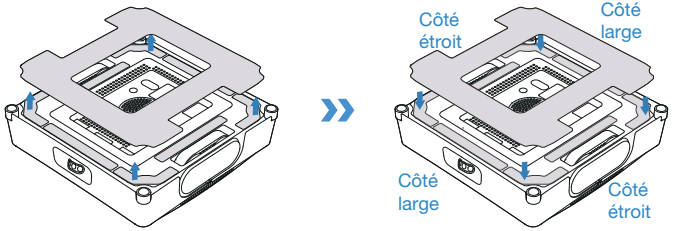

Si le ruban autoagrippant est sale, nettoyez-le avec une brosse. Évitez de laver le ruban autoagrippant pour éviter que de l’eau ne pénètre dans le WINBOT et ne l’endommage.

b. Lavage du tampon d’essuyage

Retirez le tampon d’essuyage. Lavez-le à l’eau du robinet et essorez-le bien avant de l’utiliser.

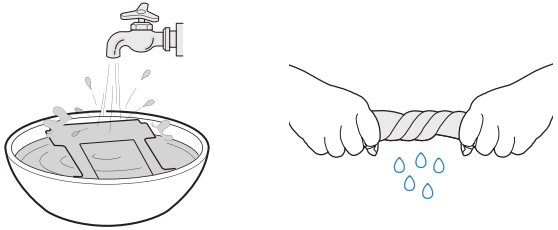

* Laver régulièrement le tampon d’essuyage peut prolonger sa durée de vie utile.

Si le tampon d’essuyage est usé ou n’adhère pas suffisamment au ruban autoagrippant, remplacez-le par un neuf pour obtenir des performances de nettoyage optimales.

Découvrez d’autres accessoires dans l’application ECOVACS HOME ou en visitant le site https://www.ecovacs.com/global.

Rail de la roue motrice

Avant d'effectuer le nettoyage, assurez-vous que le ventilateur ne fonctionne pas. Contrôlez WINBOT au moyen de l'application ECOVACS HOME et vérifiez le rail de la roue motrice. Si vous observez des taches, arrêtez l'appareil et nettoyez-le avec un chiffon propre.

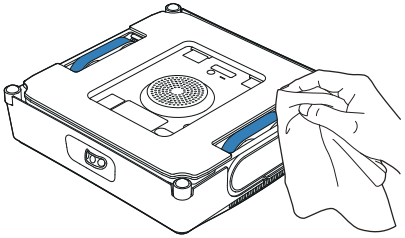

Après avoir nettoyé le rail de la roue motrice, installez le tampon d'essuyage et poursuivez le nettoyage.

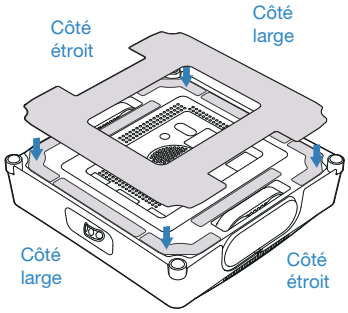

Ventilateur

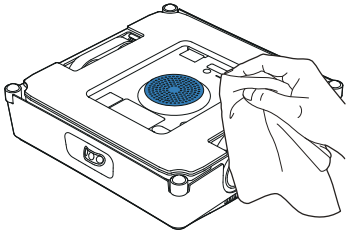

Capteurs sphériques

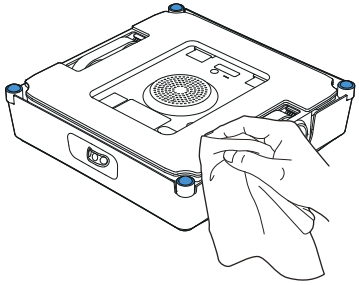

Billes latérales

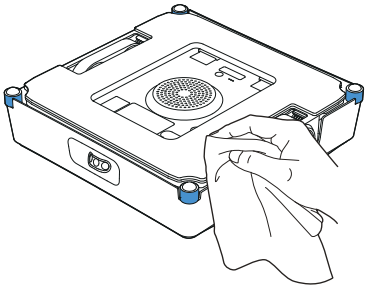

Dépannage

N°	Problème	Causes possibles	Solutions
1	Le WINBOT se déplace sur un trajet irrégulier pendant le nettoyage.	Le tampon d'essuyage est trop humide.	Remplacez le tampon nettoyeur comme indiqué à la section Entretien.
		WINBOT a nettoyé des taches non recommandées, comme de la graisse.	Remplacer le rail de la roue motrice comme décrit dans la section Entretien.
2	Message audio : « Pression atmosphérique insuffisante. »	Le tampon d'essuyage n'est pas fixé correctement.	Retirez le tampon d'essuyage et remettez-le en place.
		La surface de la fenêtre comporte des interstices ou des fissures.	N'utilisez pas le WINBOT sur des fenêtres présentant des interstices ou des fissures.
		De petits obstacles se trouvent sur la surface de la fenêtre.	Couvrez les obstacles avec votre main.
3	Message audio : « WINBOT est coincé. »	Ler rail de la roue motrice est bloqué.	Vérifiez la présence de poussière ou de débris. Si c'est le cas, éliminez-les comme décrit dans la section Entretien. Si le problème persiste, communiquez avec le service à la clientèle.
		De petits obstacles se trouvent sur la surface de la fenêtre.	Actuellement, WINBOT ne peut pas détecter les obstacles ou les cadres de fenêtres d'une hauteur de moins de 4 mm. Aidez WINBOT à se déplacer en utilisant l'application.
4	WINBOT ne pulvérise pas.	Il n'y a pas de solution de nettoyage WINBOT d'ECOVACS dans le réservoir d'eau.	Ajoutez la solution de nettoyage WINBOT d'ECOVACS.
		La pulvérisation automatique est désactivée.	Activez la pulvérisation automatique dans l'application.
		La quantité de solution de nettoyage WINBOT d'ECOVACS est insuffisante.	1. Éteignez le WINBOT. Ensuite, redémarrez-le et reconnectez-le. 2. Si le problème persiste, accédez à l'application pour obtenir des solutions ou communiquez avec le service à la clientèle.

N°	Problème	Causes possibles	Solutions
5	Message audio : « WINBOT a rencontré un obstacle. »	Dysfonctionnement des composants	Tenez fermement le câble de composite, tirez le WINBOT vers l'arrière, puis appuyez sur le bouton Marche pendant 2 secondes pour l'éteindre. Assurez-vous de ne pas vous placer directement sous le WINBOT pour éviter d'être blessé s'il tombait accidentellement. Éteignez puis rallumez le WINBOT. Si le problème persiste, communiquez avec le service à la clientèle.
6	Le WINBOT ne peut pas être retiré, car il ne retourne pas à son emplacement initial.	Erreur algorithmique	En raison d'une erreur algorithmique, WINBOT peut s'écarter considérablement de son emplacement initial. Il peut donc être difficile de le retirer. Contrôlez le WINBOT au moyen de l'application pour le déplacer à un endroit plus accessible.
		WINBOT ne reconnaît plus son emplacement initial lorsqu'il est contrôlé manuellement ou qu'un changement de mode est effectué immédiatement après l'avoir fixé à une fenêtre.	Utilisez l'application pour déplacer le WINBOT à un endroit plus accessible.
7	Message audio : « Éviter les bords de fenêtre. »	Lors du nettoyage de fenêtres sans cadre, l'emplacement de fixation du WINBOT est trop près du cadre de la fenêtre.	Tenez la poignée du WINBOT, appuyez sur le bouton Marche pendant 2 secondes, puis retirez-le. Fixez-le à nouveau sur la fenêtre. L'emplacement de fixation doit être situé à au moins 10 cm des cadres.

Connexion de l’application

Avant la connexion, assurez-vous que le WINBOT et le téléphone mobile répondent aux exigences suivantes :

1. Le Bluetooth du téléphone mobile est activé.
2. Le bouton d’alimentation du WINBOT est ouvert et le voyant lumineux est allumé.
3. Jumelez le WINBOT dans l’application ECOVACS HOME plutôt que dans les paramètres du téléphone.
4. Des interférences de cofréquences peuvent se produire entre Bluetooth et Wi-Fi. Il est recommandé de garder le WINBOT près du téléphone mobile et loin du routeur Wi-Fi pendant le jumelage.
5. Si la connexion échoue, essayez de déconnecter d’autres appareils Bluetooth, assurez-vous que le WINBOT n’est pas connecté à d’autres téléphones mobiles, puis réessayez.
6. Le Bluetooth peut être déconnecté si le WINBOT est trop éloigné du téléphone. Essayez de vous reconnecter à une courte distance.
7. Pour utiliser le WINBOT, vous devez autoriser l’application ECOVACS HOME à accéder à l’emplacement, à la connectivité Bluetooth et au stockage du téléphone mobile.

Si le problème persiste après avoir essayé les méthodes ci-dessus, veuillez communiquer avec le service à la clientèle.

Spécifications techniques

Modèle	**WG851-11**		
Entrée nominale	24 V⎓ 4 A	Puissance nominale	126W
Adaptateur d'alimentation	**BLJ96W240400P-US**		
Entrée	100 à 240 V~ 50 à 60 Hz 2 A	Sortie	24 V ⎓ 4 A
Dimensions de la station (mm)		312 x 215 x 327	
Dimensions du WINBOT (mm)		271 x 271 x 77	
Bandes de fréquence		2 400 - 2 483,5 MHz	

La puissance de sortie du module Wi-Fi est inférieure à 100 mW.
Remarque : Les spécifications techniques et de conception peuvent être modifiées pour l'amélioration continue du produit.

Instrucciones importantes de seguridad

INSTRUCCIONES IMPORTANTES DE SEGURIDAD

ADVERTENCIA : Lea todas las instrucciones y advertencias de seguridad. En caso de no seguir las advertencias e instrucciones pueden producirse descargas eléctricas, incendios o lesiones graves.

1. Puede utilizarse este aparato por personas con capacidades físicas, sensoriales o mentales reducidas o sin experiencia ni conocimientos, si están bajo supervisión o han recibido instrucciones acerca del uso del aparato de manera segura y entienden los riesgos involucrados. Los niños no deben jugar con el aparato. No utilice el aparato si se ha caído, si presenta daños visibles o si tiene fugas. Mantenga el aparato fuera del alcance de los niños cuando esté energizado.
2. No utilice ni cargue el aparato en ambientes extremadamente calientes o fríos (por debajo de 0 °C/32 °F o por encima de 40 °C/104 °F, por encima del 85 % de humedad); de lo contrario, afectará a la vida útil de la batería.
3. El aparato puede utilizarse para limpiar ventanas exteriores si está correctamente sujeto a una posición segura con el gancho, el viento está en calma y no llueve ni nieva.
4. Antes de utilizarlo, utilice el gancho para fijar la correa de seguridad a una baranda de interior resistente, y asegúrese de que el WINBOT está bien sujeto a ella.
5. No deje el aparato desatendido cuando lo utilice. Para evitar lesiones corporales o daños materiales causados por la caída accidental del aparato, asegúrese de que no haya personas, animales u objetos frágiles y valiosos debajo del área de trabajo del WINBOT.
6. No utilice el aparato en caso de vendavales y vientos de fuerza 10, ni en áreas donde la altitud supere los 2000 metros (6562 pies).
7. No deje el aparato desatendido cuando esté enchufado.
8. SOLO para uso doméstico (incluida la ventana exterior). No utilice el aparato en entornos comerciales o industriales.
9. No utilice el aparato en vidrios rotos o irregulares, como vidrios con adhesivos estáticos, carteles publicitarios o dibujos en relieve, para evitar la rotura del vidrio o la caída del aparato. No utilice el aparato en superficies con huecos, como un vidrio con huecos o agujeros, o dos vidrios adyacentes sin marco con un hueco entre ellos, para evitar que el aparato se caiga debido a una mala fijación.

10. Utilice únicamente los accesorios recomendados o suministrados por el fabricante. Utilice únicamente la batería de reserva y el adaptador de corriente originales suministrados por el fabricante.
11. Asegúrese de que la tensión de red coincide con la tensión de alimentación marcada en el adaptador de corriente.
12. No utilice el aparato en un vidrio con un marco de tamaño inferior a 5 mm (0.2 pulgadas).
13. No utilice el aparato en vidrios de grosor inferior a 3 mm (0.12 in) ni en espejos de grosor inferior a 4 mm (0.16 in).
14. No utilice el aparato sobre vidrio o espejos con una altura de mango de 70~105 mm (2.76~ 4.13 in).
15. No utilice el aparato en ventanas grasientas.
16. Si se utiliza en un entorno con mucha humedad, el rendimiento de la limpieza se verá afectado.
17. Guarde el aparato lejos del calor y de materiales inflamables.
18. En clima lluvioso, no utilice el aparato en la ventana exterior para evitar el riesgo de que el aparato se dañe o se caiga.
19. No utilice el aparato si no se adhiere firmemente al vidrio o tiene signos visibles de daños.
20. Para reducir el riesgo de descarga eléctrica, no ponga el aparato en el agua u otro líquido. No ponga ni guarde el aparato donde pueda caer o ser empujado a una bañera o fregadero.
21. No toque el enchufe de alimentación con las manos mojadas.
22. Cuando cargue el aparato, no lo ponga en otros aparatos eléctricos y manténgalo alejado del fuego y de líquidos.
23. Tenga cuidado de no dañar el cable de alimentación. No tire ni transporte el aparato por el cable de alimentación, no utilice el cable de alimentación como un mango, no cierre la ventana en el cable de alimentación, ni ponga objetos pesados sobre el cable de alimentación. Mantenga el cable de alimentación alejado de superficies calientes.
24. No utilice un cable de alimentación o receptáculo dañado. No utilice el aparato si no funciona correctamente, si ha caído, si se ha dañado o si entró en contacto con el agua. Con el fin de evitar riesgos, toda reparación debe realizarla el fabricante o su agente de servicios.
25. Si el cable de alimentación esté dañado, debe ser reemplazado por el fabricante o su agente de servicio con el fin de evitar situaciones de peligro.
26. El enchufe debe ser retirado del receptáculo antes de la limpieza o el mantenimiento del aparato. No desenchufe el adaptador de corriente tirando del cable de alimentación.
27. Para evitar situaciones de peligro, el fabricante o su agente de servicio deben reemplazar la batería de seguridad.

28. Antes de desechar el aparato, debe quitar y desechar la batería de seguridad de acuerdo con las leyes y normativas locales.
29. El aparato se debe desconectar del receptáculo antes de retirar la batería para la eliminación del aparato.
30. Deseche las baterías usadas de acuerdo con las leyes y normativas locales.
31. No incinere el aparato, incluso si presenta un daño grave. La batería puede explotar en el fuego.
32. El aparato se debe utilizar de acuerdo con las instrucciones de este Manual de instrucciones. La empresa no se hace responsable de los daños o las lesiones a raíz del uso indebido del aparato.
33. **ADVERTENCIA:** Para efectos de carga de la batería, utilice solamente la unidad de alimentación portátil BLJ96W240400P-US proporcionada con este aparato.
34. El robot contiene baterías que solo pueden ser reemplazadas por personas calificadas.
35. El enchufe y el adaptador de corriente deben utilizarse en interiores.
36. Si el vidrio de vacío en el que está trabajando el WINBOT tiene fugas, retire el WINBOT inmediatamente después de terminar la limpieza.
37. Antes de proceder a la limpieza, observe el área donde se va a colocar el WINBOT por si hubiera partículas pequeñas. Si hay alguna, retírela o cambie a un área libre de partículas para evitar rayar el vidrio.
38. Limpie la almohadilla de la mopa de manera oportuna y asegúrese de eliminar por completo las pequeñas partículas que pueda haber en ella para evitar rayar el vidrio.
39. Evite arranques involuntarios. Asegúrese de que el interruptor esté en la posición de apagado antes de conectar el aparato a la batería, levantarlo o transportarlo. Tomar el aparato con los dedos sobre el interruptor o mover el aparato con el interruptor encendido puede generar accidentes.
40. Recargue el aparato únicamente con el cargador especificado por el fabricante. Usar un cargador diseñado para un tipo de batería con un tipo de batería distinto puede generar un riesgo de incendio.
41. Siempre utilice cualquier aparato únicamente con la batería específicamente designada. El uso de cualquier otra batería pueden crear riesgo de lesiones e incendio.
42. En condiciones de uso abusivo, puede salir líquido de la batería; evite el contacto. En caso decontacto accidental, enjuague con agua. Si el líquido entra en contacto con los ojos, además, procure atención médica. El líquido expulsado de la batería puede causar irritación o quemaduras.

43. No utilice baterías ni aparatos que estén dañados o modificados. Daños o modificaciones. Las baterías dañadas o modificadas pueden tener un comportamiento impredecible que resulte en incendio, explosión o riesgo de lesiones.
44. Nunca exponga baterías o aparatos al fuego ni a temperaturas excesivas. La exposición al fuego o a una temperatura superior a 130 °C puede provocar una explosión. La temperatura de 130 °C puede ser reemplazada por temperatura de 265 °F.
45. Siga todas las instrucciones de carga y no cargue la batería ni el aparato fuera del rango de temperatura especificado en las instrucciones. La carga incorrecta o a temperaturas fuera del rango especificado puede dañar la batería y aumentar el riesgo de incendio.
46. Las reparaciones deben ser realizadas por un técnico calificado y se deben utilizar únicamente piezas de repuesto idénticas. Esto garantiza que se mantenga la seguridad del producto.
47. No modifique ni intente reparar el aparato ni la batería (según el caso) salvo lo indicado en las instrucciones de uso y cuidado.
48. La temperatura ambiente mínima para el almacenamiento de la batería es de -30 °C y elrango de temperatura ambiente recomendado para la carga es de 4 °C a 40 °C.
49. Cuando la batería no esté en uso, manténgala alejada de otros objetos metálicos, como clips, monedas, llaves, clavos, tornillos u otros objetos metálicos pequeños que puedan hacer una conexión de un terminal a otro. Poner en cortocircuito los terminales de la batería puede provocar quemaduras o incendio.

GUARDE ESTAS INSTRUCCIONES

Declaración de interferencia de la Comisión Federal de Comunicaciones (FCC)
Se sometió a prueba el equipo y se demostró que cumple con los límites para un dispositivo digital de clase B, conforme a la parte 15 de las normas de la FCC.
Estos límites están diseñados para proporcionar una protección razonable contra interferencias perjudiciales en una instalación residencial. Este equipo genera, utiliza y puede irradiar energía de radiofrecuencia y, si no se instala y utiliza según las instrucciones, puede provocar interferencias perjudiciales en las comunicaciones de radio.
Sin embargo, no hay garantía de que no se producirán interferencias en una instalación en particular. Si este equipo causa interferencias perjudiciales para la recepción de radio o televisión, lo cual puede determinarse apagando y encendiendo el equipo, se recomienda al usuario que intente corregir la interferencia mediante una de las siguientes medidas:
Vuelva a orientar o ubicar la antena receptora.
Aumente la separación entre el equipo y el receptor.
Conecte el equipo a una toma de corriente en un circuito distinto al que está conectado el receptor.
Consulte al distribuidor o a un técnico experimentado en radio/TV para obtener ayuda.
Este dispositivo cumple con la Parte 15 de las normas de la FCC/RSS de exención de licencia de Innovación de industria de Canadá. La operación está sujeta a las dos condiciones siguientes:
(1) este dispositivo no debe causar interferencias perjudiciales, y (2) este dispositivo debe aceptar cualquier interferencia recibida, incluidas las interferencias que puedan causar un funcionamiento inadecuado.

Precaución de la: Los cambios o modificaciones que no hayan sido expresamente aprobados por la parte responsable del cumplimiento podrían anular la autoridad del usuario para operar este equipo.

Advertencia de exposición a RF
Este equipo cumple con los límites de exposición a la radiación establecidos por la FCC para un entorno no controlado.
Para cumplir con los requisitos de exposición a RF de la FCC y la IC, se debe mantener una distancia de separación de 20 cm o más entre la antena de este dispositivo y las personas durante el funcionamiento del dispositivo. Para garantizar el cumplimiento, no se recomienda utilizarlo a una distancia inferior a la indicada.

	**Clase II**
	**Transformador de aislamiento de seguridad a prueba de cortocircuitos**
	**Cambio de modo de la fuente de alimentación**
	**Únicamente para uso en interiores**
	Corriente continua
	Corriente alterna

Contenidos del paquete

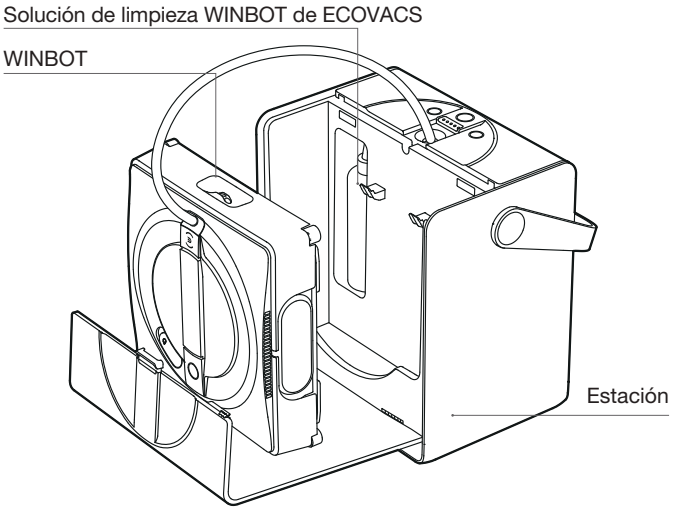

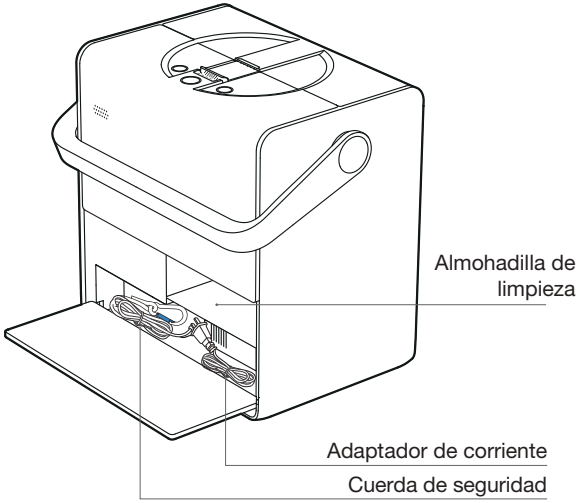

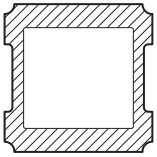

Almohadilla de limpieza



Manual de instrucciones

* Nota: Las cifras e ilustraciones son solo de referencia y pueden diferir de la apariencia real del producto.
El diseño y las especificaciones del producto están sujetas a cambios sin previo aviso.

Ubicaciones de la información esencial

1 El código QR de configuración de red se encuentra en las siguientes 2 posiciones.

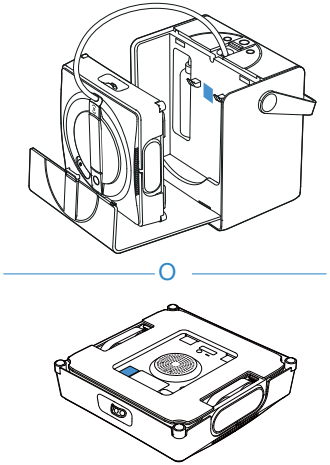

2 Para problemas de uso y aplicabilidad comunes, consulte el Centro de Ayuda, que se encuentra indicado en la parte posterior de la tapa.

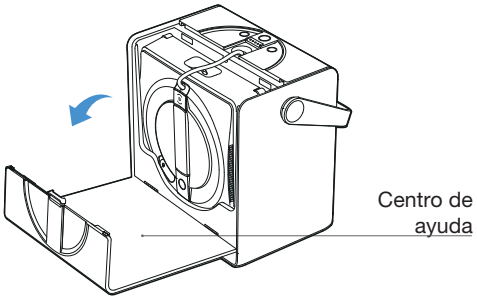

3 Para solucionar problemas, vaya a la aplicación ECOVACS HOME.

Diagrama del producto

1. Estación

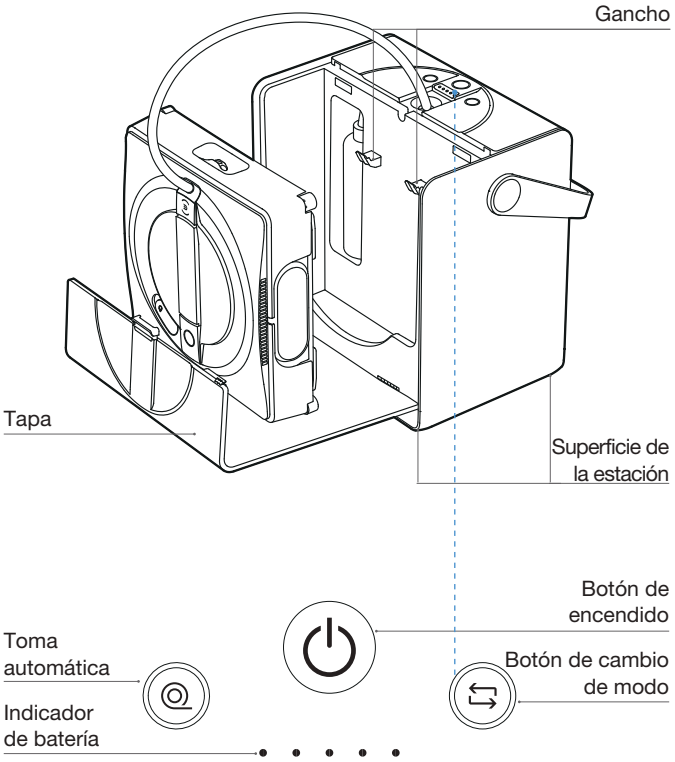

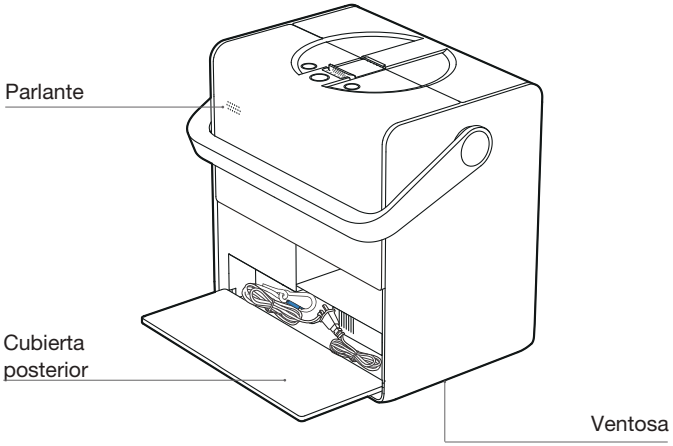

2. WINBOT

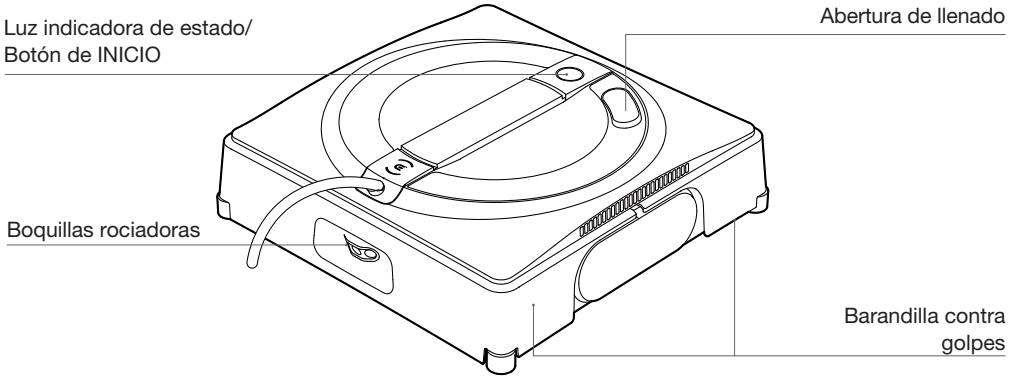

3. Vista inferior

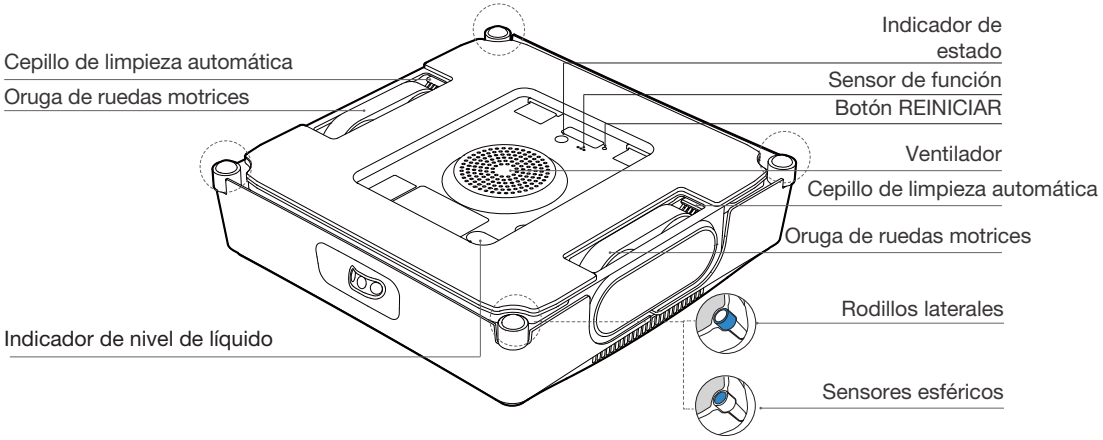

Observaciones que se deben tener en cuenta antes de limpiar

1 No utilice el WINBOT en ventanas con condensación, manchas de aceite ni ambientes extremadamente fríos o calurosos.

El WINBOT puede tener dificultades para moverse en las siguientes condiciones.

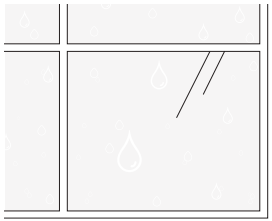

Condensación

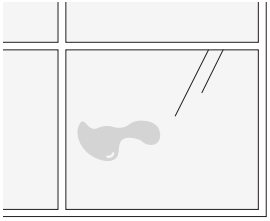

Manchas de aceite

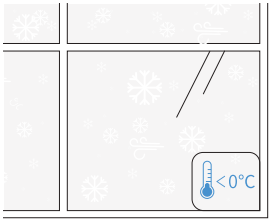

Bajo 0 °C

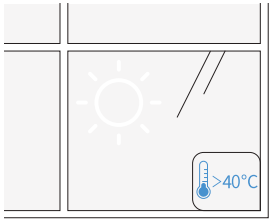

Sobre 40 °C

El WINBOT ofrece un rendimiento óptimo en superficies secas y a temperaturas superiores a 0 °C .

2 No utilice el WINBOT en ventanas que sean demasiado pequeñas o que tengan formas irregulares.

El WINBOT no puede moverse en las siguientes condiciones.

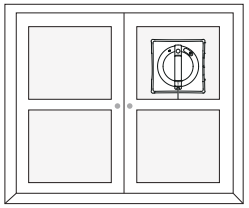

Vidrio pequeño

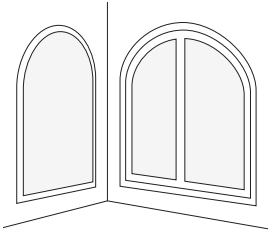

Formas irregulares

El WINBOT ofrece un rendimiento óptimo en ventanas cuadradas y grandes.

3 No utilice el WINBOT en ventanas irregulares.

El WINBOT puede experimentar una presión de aire insuficiente en las siguientes condiciones.

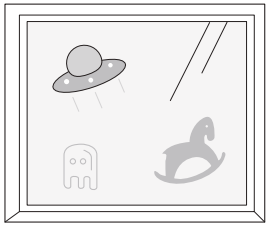

Calcomanías electrostáticas o autoadhesivos de ventanas, etc.

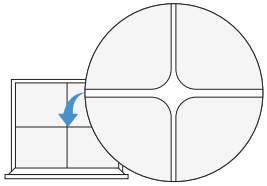

Grietas

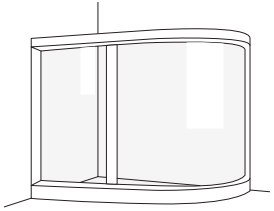

Ventanas arqueadas

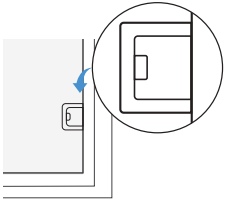

Obstáculos de menos de 4 mm.

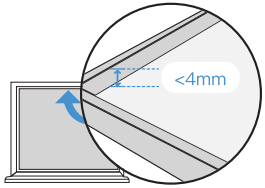

Altura de los marcos de menos de 4 mm.

El WINBOT ofrece un rendimiento óptimo en ventanas con superficie lisa

4 No utilice el WINBOT en ventanas demasiado grandes.

El WINBOT puede tener problemas para moverse por la ventana completa si esta excede las dimensiones de 4 m x 2.5 m, ya que está limitado por el largo del cable compuesto.

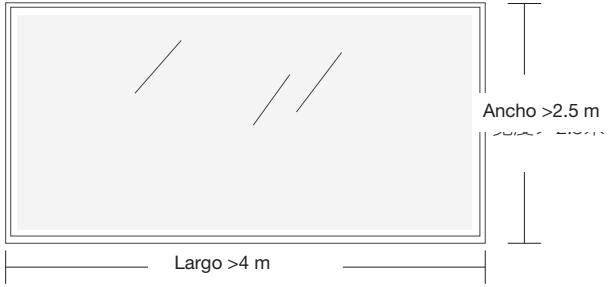

Antes de utilizar el WINBOT, asegúrese de que la cuerda de seguridad de la estación esté firmemente sujeta a un objeto inmóvil y estable, como la pata de una mesa, la pata de una silla, la pata de una cama, la pata de un sofá, la barra de una cortina, la baranda de una escalera, etc. Además, bloquee la cuerda de seguridad para evitar cualquier riesgo potencial.

La cuerda viene montada de forma predeterminada. No la desmonte a discreción.

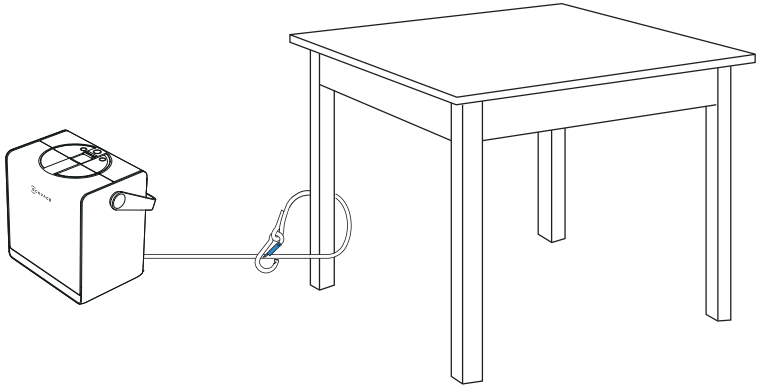

Preparaciones antes de la limpieza

1 Luces de la estación e indicadoras de estado

Botones

Presión breve
Pausar/Continuar

Presión prolongada
Encender/Apagar

Presión breve
Enrollado de cable automático

Presión breve
Cambio de modos

• • • • • Indicador de batería

Cuando el WINBOT está funcionando:
Volver al punto inicial: mantener presionado ◎ .

Cómo abrir la tapa

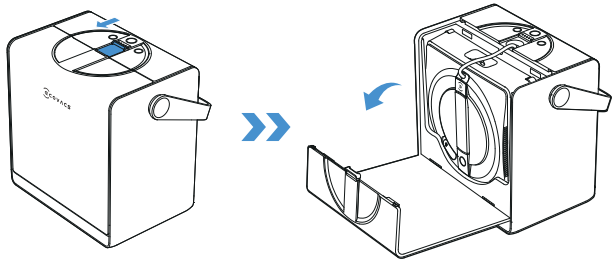

Luces indicadoras de estado

Indicador	Efecto de luz	Interpretación del efecto de las luces
Luz indicadora de estado del WINBOT	Luz azul continua	El WINBOT está en modo de espera o está limpiando en ese momento.
	Luz roja parpadeante	El WINBOT está pulverizando.
	Luz azul rítmica	El WINBOT se está actualizando.
	Luz roja parpadeante	El WINBOT no puede funcionar correctamente.
Luz indicadora de estado de la estación	Luz azul continua	El WINBOT y la estación están en condiciones normales.
	Luz azul rítmica	El WINBOT y la estación se están actualizando.
	Luz roja parpadeante	EL WINBOT y la estación no pueden funcionar correctamente.
Luz indicadora de la batería de la estación	Luz azul continua	La carga de la batería es suficiente.
	Luz azul rítmica	La estación se está cargando.
	Luz roja parpadeante	La carga de la batería es baja. El WINBOT no puede continuar con la limpieza.
Luz indicadora de estado del adaptador	Luz verde continua	La estación consume una corriente baja, por ejemplo, en el modo de espera.
	Luz roja continua	La estación consume una corriente alta, por ejemplo, en el modo de carga.

2 Encender la estación y el WINBOT

Mantenga presionado el botón de encendido de la estación durante, al menos, 2 segundos para encender la estación y el WINBOT.
La estación funciona en dos modos:
1. Modo independiente: Utiliza la batería incorporada para alimentar el WINBOT.
2. Modo conectado a un toma de corriente: Utiliza el adaptador incorporado para alimentar el WINBOT mientras carga lentamente la batería propia. Consulte la sección Almacenamiento para obtener detalles sobre cómo cargar.

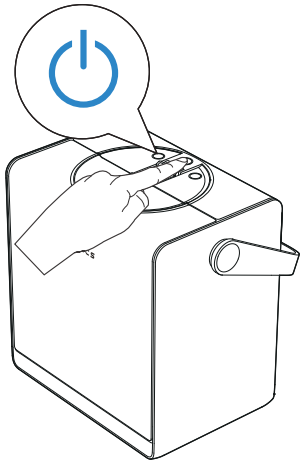

* Si el WINBOT está encendido, pero el ventilador no funciona, WINBOT se apagará después de 10 minutos de inactividad. Para reiniciarlo, mantenga presionado el botón de encendido.

3 Llenar el depósito de agua

* Se recomienda utilizar la solución de limpieza WINBOT de ECOVACS. El volumen máximo del depósito de agua es de alrededor de 60 ml, y un depósito lleno puede mantener el rociado durante aproximadamente 60 minutos. En el modo de limpieza Fast, un depósito lleno puede abarcar un área de aproximadamente 30 ㎡ .

Utilice la solución de limpieza WINBOT de ECOVACS para obtener un mejor rendimiento de limpieza.
* Si se agotó la solución de limpieza WINBOT de ECOVACS, utilice agua del grifo como sustituto temporal.

Para evitar daños en el producto, no utilice ninguna solución de limpieza que no sea la solución de limpieza WINBOT específica de ECOVACS. No utilice agua destilada ni agua filtrada.

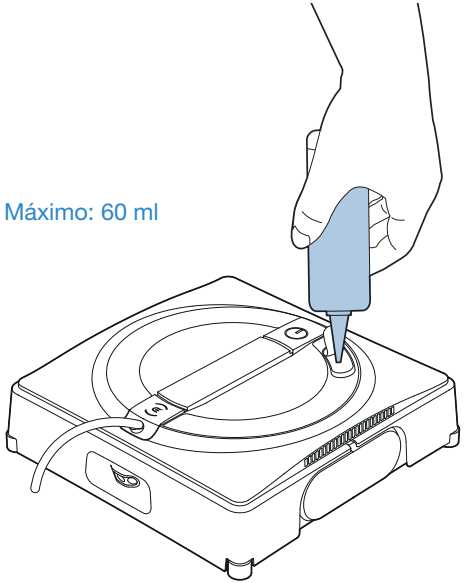

4 Instalar la almohadilla de limpieza

1.Moje la almohadilla de limpieza

Moje la almohadilla de limpieza manualmente antes de utilizarla.



2.Seque la almohadilla de limpieza

Estruje la almohadilla para sacarle toda el agua posible.

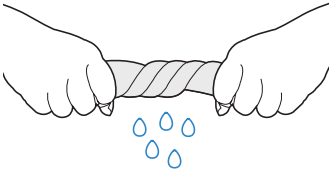

3.Pegue la almohadilla de limpieza

Coloque la almohadilla de limpieza en el Velcro en la parte inferior del WINBOT. A continuación, presiónela firmemente y asegúrese de que quede fija.

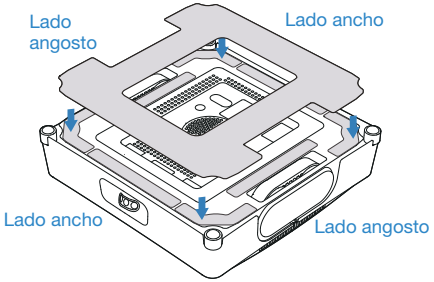

Nota

Retire todos los materiales de protección, lo que incluye, entre otros, las tiras protectoras de polietileno expandido alrededor del WINBOT y la película protectora a su lado.

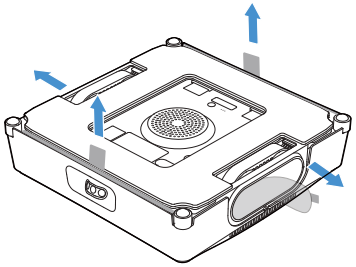

Listo para la limpieza

1 Colocar la estación correctamente

Coloque la estación junto a la ventana que desea limpiar.

Notas:

1. Intente colocar la estación lo más cerca posible de la ventana para evitar que personas o animales se tropiecen con el cable compuesto.

2. Para limpiar ventanas más grandes de piso a techo, coloque la estación en el suelo cerca de la abertura de la ventana en caso de que el cable compuesto no sea lo suficientemente largo.

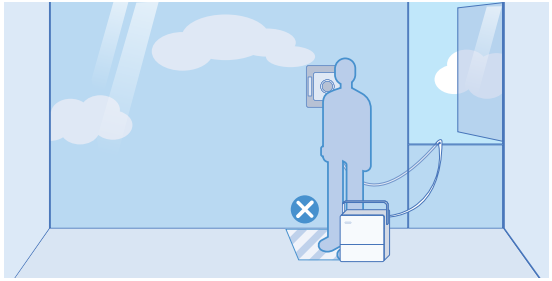

* El largo efectivo del cable compuesto es de 5.5 m, adecuado para un tamaño máximo de ventana de 4 m de ancho y 2.5 m de alto.

3. Coloque la estación sobre una superficie plana y sin imperfecciones.

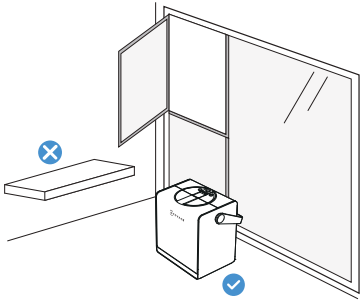

* No coloque la estación en escritorios ni estantes.

4.No coloque la estación sobre superficies disparejas, como alfombras o suelos con huecos, ya que estos pueden impedir que la ventosa se adhiera firmemente.

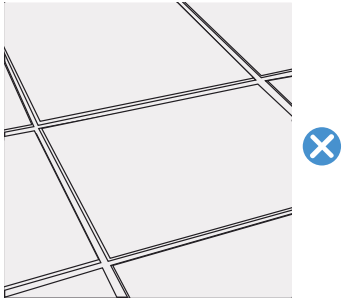

* La ventosa solo puede adherirse a superficies planas, lisas y sin imperfecciones, como pisos, baldosas y mármol lisos y sin imperfecciones.

2 Iniciar la limpieza

Asegúrese de que la estación y el WINBOT estén encendidos.
1. Mantenga presionado el botón de INICIO en el WINBOT durante 2 segundos para encender el ventilador.
2. Coloque la parte inferior del WINBOT cerca del vidrio. El WINBOT se adherirá automáticamente y comenzará la limpieza.

Notas:

* No coloque el WINBOT demasiado cerca del borde de la ventana. Se recomienda mantener una distancia de, al menos, 10 cm desde el borde de la ventana.
* El WINBOT solo es adecuado para superficies planas sin espacios.
* Después de que el ventilador se haya encendido, no le acerque objetos pequeños, como cabello, para evitar que se succionen y bloqueen el ventilador.
* Antes de proceder a la limpieza, observe el área donde se va a adherir el WINBOT por si hubiera partículas pequeñas. Si hay alguna, retírela o cambie a un área libre de partículas para evitar rayar el vidrio.

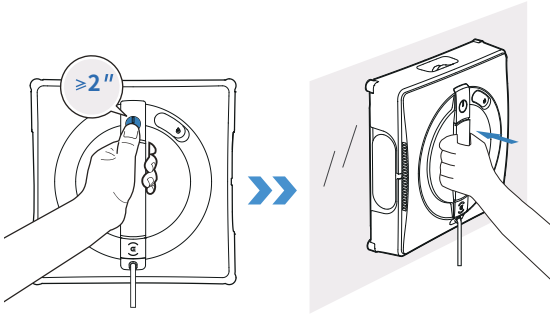

3 Cambiar de modos

Cuando el WINBOT está funcionando, puede cambiar los modos de limpieza presionando el botón de cambio de modo en la estación. Después de cambiar el modo, WINBOT iniciará inmediatamente el nuevo modo de limpieza.
Nota:
Cada vez que presiona el botón de cambio de modo, se cambiará secuencialmente entre los modos de limpieza Thorough, limpieza Fast y limpieza Edge. Para conocer y utilizar más modos, consulte la aplicación ECOVACS HOME.

Seleccionar el modo de limpieza

Seleccione los modos de limpieza adecuados con los botones de la estación. Si no se selecciona ningún modo, el WINBOT adopta el último modo que recuerde de forma predeterminada.

Modos sugeridos:
Para las ventanas interiores moderadamente sucias, utilice el modo de limpieza Fast.
Para ventanas exteriores muy sucias, utilice el modo de limpieza Thorough.
Para obtener información detallada sobre los modos de limpieza, consulte la aplicación.

* El WINBOT no recuerda el modo de limpieza Edge. El modo de limpieza Thorough es el predeterminado.

4 Pausar la operación y cambiar de posición la estación

Pausa

Presione brevemente el botón de encendido de la estación para pausar el trabajo actual del WINBOT. Presione brevemente el botón de encendido de la estación una vez más para que el WINBOT reanude y continúe la tarea de limpieza sin terminar.

Movimiento de la estación:

Si durante la limpieza necesita reubicar la estación, sujete firmemente la manija de la estación, levántela. De esta manera, la ventosa de la estación se desbloqueará automáticamente. Si suelta la manija y vuelve a caer, la estación se volverá a fijar automáticamente a la superficie y se bloqueará.

Nota:
* Antes de usar, asegúrese de que no haya paredes u otros obstáculos, como muebles, en un radio de 10 cm de la estación. Esto permite que la manija caiga naturalmente hasta su punto más bajo. Si se impide que la manija baje por completo, se reducirá la capacidad de la ventosa para sujetarse de forma segura.

5 Mantenimiento durante la limpieza

Para vidrios muy manchados, lave o reemplace la almohadilla de limpieza varias veces, y limpie también los cuatro sensores esféricos.

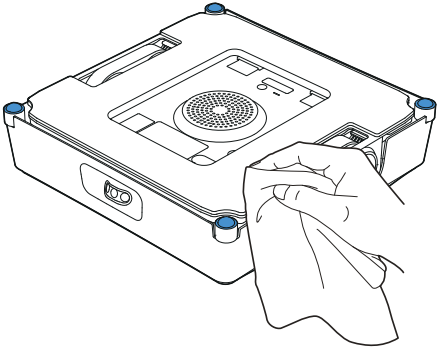

* Limpie la almohadilla de limpieza oportunamente y asegúrese de dejarla sin ninguna partícula pequeña para evitar rayar el vidrio.

6 Terminar la limpieza

Terminar la limpieza cuando WINBOT está en funcionamiento

1. Mantenga presionado ◎ durante 2 segundos o más. A continuación, el WINBOT detendrá inmediatamente su tarea actual, volverá a su punto inicial y esperará a que lo retiren.
2. Mantenga presionado el botón ⏻ en el WINBOT durante 2 segundos o más para apagar el ventilador. A continuación, apague el WINBOT siguiendo las instrucciones de voz.

Terminar la limpieza tras finalizar la tarea de limpieza

Después de finalizar la tarea de limpieza, el WINBOT regresará automáticamente a su punto inicial y esperará a que lo retiren. Mantenga presionado el botón ⏻ en el WINBOT durante 2 segundos o más para apagar el ventilador. A continuación, retire el WINBOT siguiendo las instrucciones de voz.

* Cuando retire el WINBOT, sujete firmemente el mango para evitar que se caiga accidentalmente.

Almacenamiento

Pasos:

1. Guardar el WINBOT

Coloque el WINBOT con la parte delantera hacia afuera y el extremo de salida del cable compuesto hacia arriba. A continuación, inserte el WINBOT desde arriba hacia abajo en el recipiente. Asegúrese de que el WINBOT quede colgado de los ganchos.

* Cuando guarde el WINBOT, retire la almohadilla de limpieza húmeda. Guarde la almohadilla de limpieza después de que se seque para evitar cualquier olor desagradable.

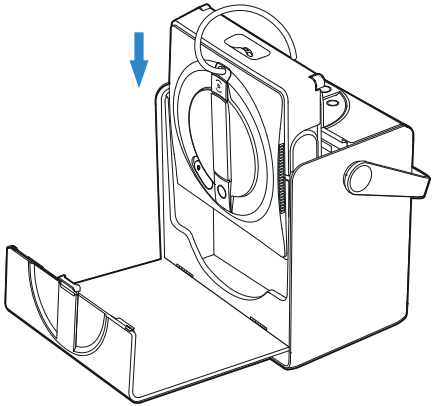

2. Enrollar el cable compuesto automáticamente

Después de colocar el WINBOT en el recipiente, presione ◎ , y la estación comenzará inmediatamente a enrollar el cable compuesto.

* A medida que va terminando el proceso de enrollado, la velocidad del enrollado disminuye hasta que el cable está completamente enrollado. Esto es normal.

* Durante el proceso de enrollado, el cable compuesto puede torcerse. No se preocupe, solo ayude a enderezarlo. A continuación, presione nuevamente ◎ para completar el proceso de enrollado.

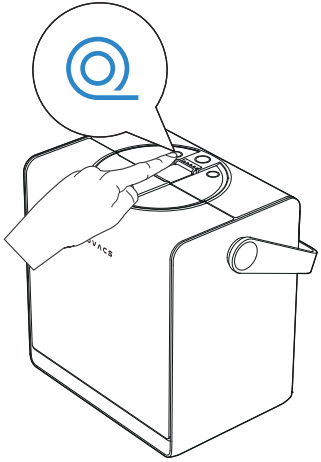

3. Apagar el equipo

Mantenga presionado el botón ⏻ en la estación durante 2 segundos o más para apagar el WINBOT.

4. Aflojar la cuerda de seguridad

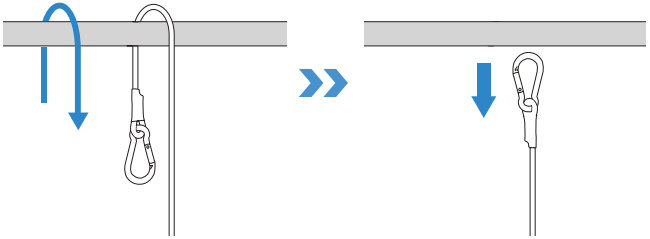

5. Cargar la estación

Coloque la estación cerca de una toma de corriente y conéctela a la fuente de alimentación. El tiempo de carga es de aproximadamente 3 horas a temperatura ambiente.

6. Guardar la estación

La estación se debe guardar en un ambiente seco para evitar que la humedad afecte la batería y la placa base.

Notas:

1. La velocidad de carga puede reducirse a bajas temperaturas.
2. El WINBOT y su estación pueden funcionar a temperaturas que oscilan entre 0 °C y 40 °C. No cargue la estación en temperaturas fuera de este rango.
3. El ventilador WINBOT no puede funcionar mientras está en carga. Espere hasta que se complete la carga antes de utilizar el WINBOT.
4. El ventilador del WINBOT no puede funcionar durante la carga. Utilice el WINBOT después de completar la carga.
5. Si no utiliza el WINBOT durante un período prolongado, se recomienda cargar regularmente la estación para ayudar a mantener el estado de la batería.
6. Si la estación se está cargando mientras WINBOT está funcionando, la velocidad de carga de la estación será mucho más lenta en comparación con cuando WINBOT está inactivo. A temperatura ambiente (10 a 40 °C), esto da como resultado un tiempo de carga estimado de más de 6 horas.

Funciones avanzadas

Para disfrutar de todas las funciones disponibles, se recomienda controlar su WINBOT a través de la aplicación ECOVACS HOME.

a. Múltiples modos de limpieza

Modo de limpieza Thorough: una trayectoria de limpieza más densa con limpieza de los bordes para una limpieza a fondo y completa.
Modo de limpieza Deep: una ruta de limpieza densa para eliminar suciedad acumulada.
Modo de limpieza Fast: limpieza rápida para eliminar la suciedad superficial.
Modo de limpieza Edge: limpieza destinada específicamente a los bordes para eliminar residuos en esquinas y bordes.
Limpieza de zonas divididas: Partición izquierda y derecha, apta para superficies de cristal de mayor tamaño (admite hasta 8 metros de ancho, con ventanas a ambos lados).
Limpieza intensiva: Limpieza segmentada, que elimina eficazmente gran cantidad de polvo y es adecuada para superficies grandes con gran acumulación de polvo.

Solución de problemas

No se asuste cuando el WINBOT emita alarmas. Vaya a la aplicación para obtener una guía completa de solución de problemas.

c. Navegación omnidireccional

En la aplicación, puede utilizar el botón redondo con forma de D para controlar el WINBOT. Esta función permite la navegación del WINBOT desde las vistas frontal e inferior; la navegación en 360°, el modo de limpieza Spot y el rociado manual de agua.

① Escanee el código QR en la estación o en la parte inferior del WINBOT para descargar la aplicación ECOVACS HOME e instalarla.

② Abra la aplicación ECOVACS HOME, escanee el código QR en la estación y siga las instrucciones del asistente para conectar el WINBOT.

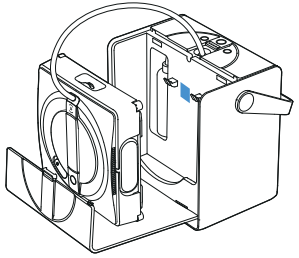

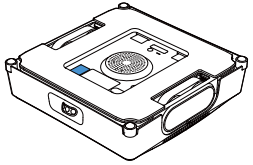

O

iOS Android

ECOVACS HOME

Mantenimiento

Almohadilla de limpieza

A. Reemplazar la almohadilla de limpieza

Quite la almohadilla de limpieza sucia y coloque una nueva y limpia en el WINBOT. Luego, presione la almohadilla de limpieza para que se adhiera firmemente. Asegúrese de que la almohadilla de limpieza quede colocada correctamente.

* Asegúrese de que la almohadilla de limpieza no cubra los sensores esféricos.

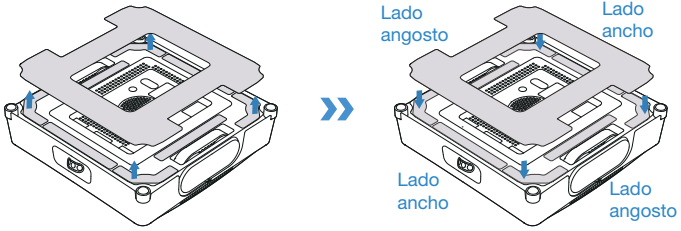

Si el Velcro está sucio, límpielo con un cepillo. Evite lavar el Velcro para evitar que ingrese agua al WINBOT y cause daños.

b. Lavar la almohadilla de limpieza

Retire la almohadilla de limpieza. Lávela con agua del grifo y extráigale el agua estrujándola antes de utilizarla.

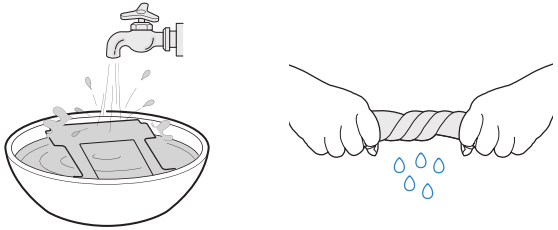

* Lavar la almohadilla de limpieza regularmente puede prolongar su vida útil.

Si la almohadilla de limpieza está desgastada o no puede adherirse firmemente con el velcro, reemplácela por una nueva para obtener un rendimiento de limpieza óptimo.

Explore más accesorios en la aplicación ECOVACS HOME o en https://www.ecovacs.com/global.

Orugas de las ruedas motrices

Antes de la limpieza, asegúrese de que el ventilador no esté funcionando. Controle el WINBOT a través de la aplicación ECOVACS HOME y revise las orugas de las ruedas motrices. Si se encuentran manchas, haga una pausa y limpie las orugas con un paño limpio.

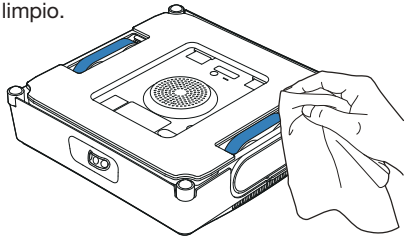

Después de limpiar las orugas de las ruedas motrices, instale la almohadilla de limpieza y continúe realizando la limpieza.

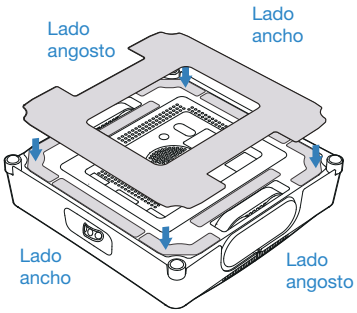

Ventilador

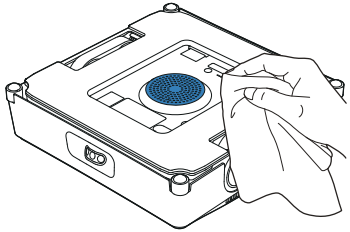

Sensores esféricos

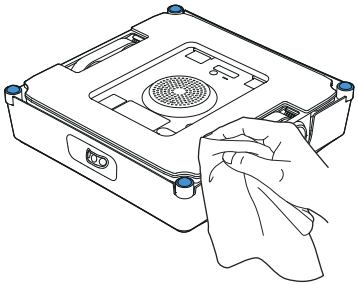

Rodillos laterales

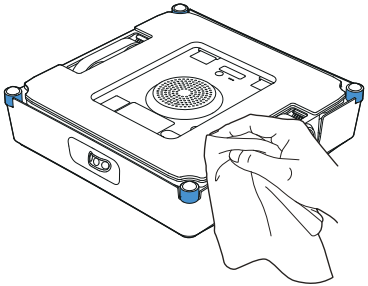

Solución de problemas

N.º	Falla	Posibles causas	Soluciones
1	El WINBOT se mueve en un patrón irregular durante la limpieza.	La almohadilla de limpieza está demasiado húmeda.	Reemplace la almohadilla de limpieza como se describe en Mantenimiento.
		El WINBOT ha limpiado manchas no recomendadas, como grasa.	Reemplace las orugas de las ruedas motrices como se describe en Mantenimiento.
2	Instrucción de voz: “Not enough air pressure” (No hay suficiente presión de aire).	La almohadilla de limpieza está colocada de manera incorrecta.	Quite la almohadilla de limpieza y vuelva a colocarla.
		Hay espacios o grietas en la superficie de la ventana.	No utilice el WINBOT en ventanas con huecos o grietas.
		Hay obstáculos bajos en la superficie de la ventana.	Cubra los obstáculos con la mano.
3	Instrucción de voz: “WINBOT is trapped” (El WINBOT está atrapado).	Las orugas de las ruedas motrices están atascadas.	Compruebe si hay polvo o residuos en las orugas de las ruedas motrices. Si es así, límpielas como se describe en Mantenimiento. Si el problema persiste, comuníquese con el Servicio de Atención al Cliente.
		Hay obstáculos bajos en la superficie de la ventana.	Actualmente, el WINBOT no puede detectar obstáculos o marcos de ventanas inferiores a 4 mm. Ayude al WINBOT a navegar a través de la aplicación.
4	El WINBOT no rocía líquido.	No hay solución de limpieza WINBOT de ECOVACS en el depósito de agua.	Agregue solución de limpieza WINBOT de ECOVACS.
		La función Auto Spray (Rociado automático) está desactivada.	Active Auto Spray (Rociado automático) a través de la aplicación.
		Solución de limpieza WINBOT de ECOVACS insuficiente	1. Apague el WINBOT. A continuación, reinicie el WINBOT y vuelva a adherirlo. 2. Si el problema persiste, vaya a la aplicación para obtener soluciones o comuníquese con el Servicio de Atención al Cliente.

N.º	Falla	Posibles causas	Soluciones
5	Instrucción de voz: “WINBOT encountered an obstruction” (El WINBOT encontró una obstrucción).	Falla de los componentes	Sujete firmemente el cable compuesto, tire hacia atrás el WINBOT y mantenga presionado el botón de inicio durante 2 segundos para despegar el WINBOT. Asegúrese de no estar directamente debajo del WINBOT para evitar que le caiga encima por accidente. Apague y reinicie el WINBOT. Si el problema persiste, comuníquese con el Servicio de Atención al Cliente.
6	El WINBOT no se puede despegar, ya que no regresa al punto inicial.	Error algorítmico	Debido a un error algorítmico, el WINBOT puede desviarse significativamente de su punto inicial, lo que hace difícil despegarlo. Lleve el WINBOT a una ubicación más accesible a través de la aplicación.
		El WINBOT pierde el seguimiento del punto inicial cuando se inicia el control manual o el cambio de modos inmediatamente después adherirlo.	Lleve el WINBOT a una ubicación más accesible a través de la aplicación.
7	Instrucción de voz: “Avoid window edges” (Evite los bordes de la ventana).	Cuando se limpia un vidrio sin marco, el lugar donde se adherirá el WINBOT está demasiado cerca del marco de la ventana.	Sujete el mango del WINBOT, mantenga presionado el botón de inicio durante 2 segundos y despegue el WINBOT. Vuelva a adherir el WINBOT. El lugar donde se adherirá el WINBOT debe estar, al menos, a 10 cm de distancia de los marcos de la ventana.

Conexión de la aplicación

Antes de la conexión, asegúrese de que el WINBOT y el teléfono celular cumplan con los siguientes requisitos:

1. El Bluetooth del teléfono celular está activado.
2. El interruptor de encendido del WINBOT y la luz indicadora se encendieron.
3. Vincule el WINBOT en la aplicación ECOVACS HOME en lugar de la configuración del teléfono.
4. Es posible que se produzca una interferencia de cofrecuencia entre Bluetooth y Wi-Fi. Se recomienda mantener el WINBOT cerca del teléfono celular y lejos del enrutador de Wi-Fi durante el emparejamiento.
5. Si la conexión falló, intente desconectar otros dispositivos Bluetooth, asegúrese de que el WINBOT no esté conectado a otros teléfonos celulares e inténtelo de nuevo.
6. Es posible que se desconecte el Bluetooth si el WINBOT está demasiado lejos del teléfono. Intente volver a conectarse a una corta distancia.
7. Para utilizar el WINBOT, debe permitir que la aplicación ECOVACS HOME obtenga acceso a la ubicación, a Bluetooth y al almacenamiento del teléfono celular.

Si los problemas persisten después de probar los métodos anteriores, comuníquese con el Servicio de Atención al Cliente.

Especificaciones técnicas

Modelo	**WG851-11**		
Entrada nominal	24 V⎓ 4 A	Potencia nominal	126 W
Adaptador de corriente	**BLJ96W240400P-US**		
Entrada	De 100 a 240 V~ De 50 a 60 Hz 2 A	Salida	24 V ⎓ 4 A
Dimensiones de la estación (mm)		312*215*327	
Dimensiones del WINBOT (mm)		271*271*77	
Bandas de frecuencia		2400-2483,5 MHz	

Ecovacs Home Service Robotics Co., Ltd.
No. 518 Songwei Road, Wusongjiang industry Park, Guoxiang Street,
Wuzhong District, Suzhou, Jiangsu, China.

BC

Ecovacs Home Service Robotics Co., Ltd.
No.518 Songwei Road, Wusongjiang Industry Park, Guoxiang Street,
Wuzhong District, Suzhou, Jiangsu, China.